CARBEST

Einhebelmischer / Einhebelmischer-Duschset

Single-Lever Mixer / Single-Lever Mixer Showerset

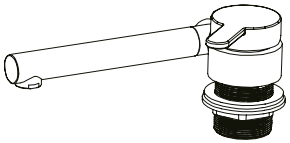

63185, 63186

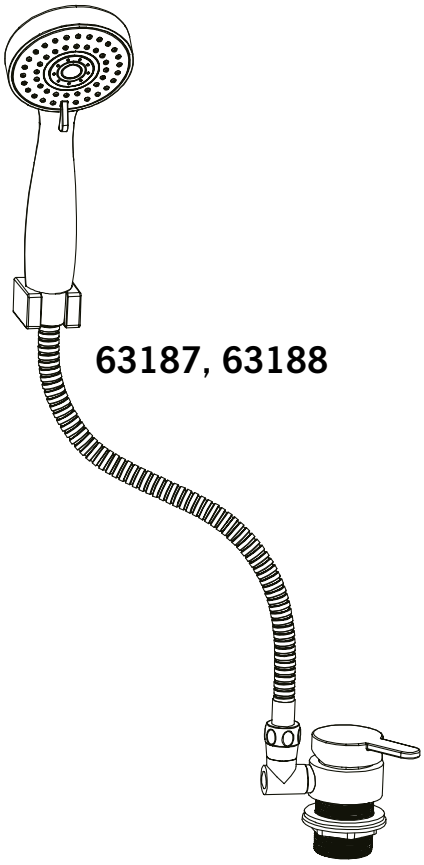

63187, 63188

DE – BENUTZERHANDBUCH
EN – USER'S INSTRUCTION
FR – MANUEL D'UTILISATION
IT – MANUALE D'ISTRUZIONI
ES – MANUAL DEL USUARIO
FI – KÄYTTÖOHJE
NL – INSTUCTIEHANDLEIDING
DK – BRUGERHÅNDBOG
SE – ANVÄNDARMANUAL
PL – INSTRUKCJA OBSŁUGI

A: 63185, 63186

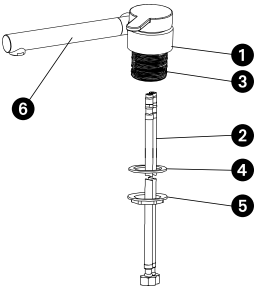

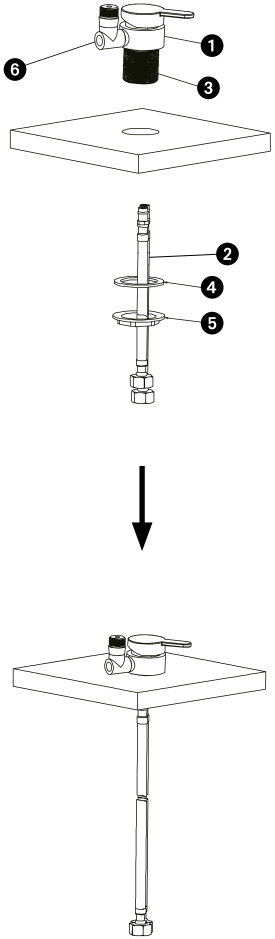

B: 63187, 63188

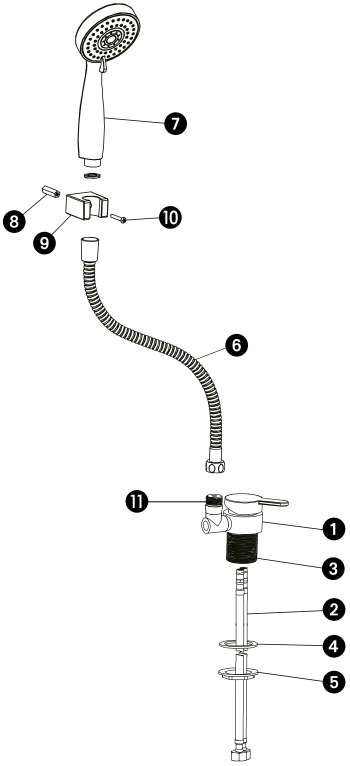

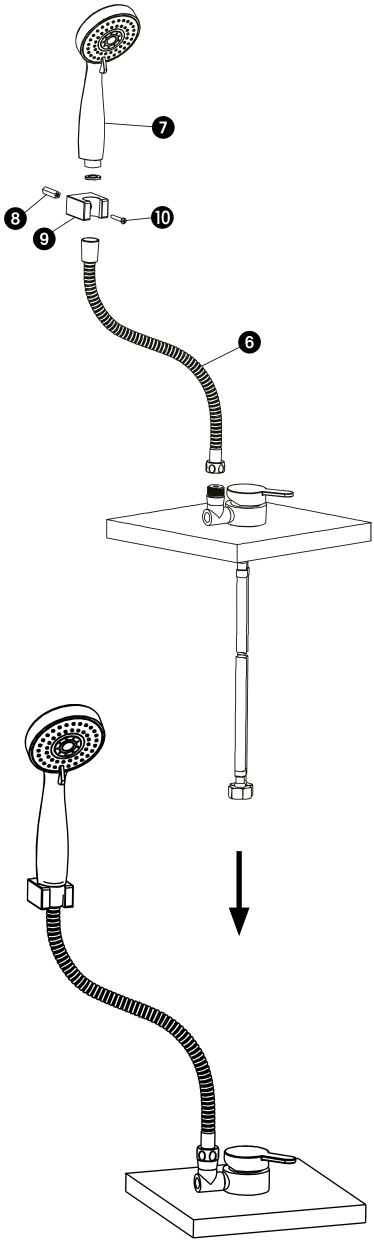

INHALT

1. EINLEITUNG 4
2. LIEFERUMFANG 4
3. TECHNISCHE DATEN 4
4. ERKLÄRUNG DER SYMBOLE 5
5. SICHERHEITSHINWEISE 6
6. BESTIMMUNGSGEMÄSSE VERWENDUNG 6
7. PRODUKTKOMPONENTEN 7
8. INSTALLATION UND ANSCHLUSS 8
9. BETRIEB DES GERÄTS 8
10. ENTFERNEN/AUSTAUSCHEN VON ZUBEHÖRTEILEN 8
11. WARTUNG, REINIGUNG UND LAGERUNG 8
12. ENTSORGUNG 9
13. GARANTIEBEDINGUNGEN 9

1. EINLEITUNG

Sie haben sich für ein hochwertiges Produkt der Marke CARBEST entschieden. Damit Sie lange Freude an diesem Produkt haben, lesen Sie bitte die Bedienungsanleitung vor der Verwendung sorgfältig durch. Beachten Sie insbesondere die Sicherheitshinweise und Warnhinweise, um Schäden am Produkt und Verletzungen zu vermeiden.
Diese Anleitung basiert auf EU-Normen und -Vorschriften. Beachten Sie daher die länderspezifischen Richtlinien und Gesetze, wenn Sie das Produkt im Ausland verwenden. Bewahren Sie diese Anleitung zum späteren Nachschlagen auf und geben Sie sie an Dritte weiter, wenn Sie das Produkt verkaufen.

HERSTELLER

Reimo Reisemobil Center GmbH
Boschring 10, 63329 Egelsbach
Telefon: +49 6150 8662-370
E-Mail: service@reimo.com

2. LIEFERUMFANG

Bitte überprüfen Sie bei Erhalt, ob alle unten aufgeführten Teile vorhanden und unbeschädigt sind.

EINHEBELMISCHER (ART.-NR. 63185 – CHROM GLÄNZEND / ART.-NR. 63186 – SCHWARZ MATT)

- Einhebelmischer × 1
- Warm- und Kaltwasseranschlussschläuche, 1/2" Innengewinde, 45 cm × 2
- Befestigungsmaterial (Befestigungsgewinde, Gummischeibe, Kontermutter) × 1 Satz
- Bedienungsanleitung × 1

EINHEBELMISCHER-DUSCHSET (ART.-NR. 63187 – CHROM GLÄNZEND / ART.-NR. 63188 – SCHWARZ MATT)

- Einhebelmischer × 1
- Warm- und Kaltwasseranschlussschläuche, 1/2" Innengewinde, 45 cm × 2
- Befestigungsmaterial (Befestigungsgewinde, Gummischeibe, Kontermutter) × 1 Satz
- Handbrause mit 1,5 m langem Schlauch × 1
- Duschhalterung mit Schraubanker und Schraube × 1
- Bedienungsanleitung × 1

HINWEIS

Adapter für das Uniquick-System, das Carbest-Stecksystem oder einen 10–12-mm-Trinkwasserschlauch sind separat erhältlich; siehe die Informationen zum Zubehör in dieser Anleitung.

3. TECHNISCHE DATEN

Spezifikation	Wert
Artikelnummer.	63185 (Chrom) / 63186 (mattschwarz) – nur Armatur; 63187 (Chrom) / 63188 (mattschwarz) – Armatur mit Duschset
Material des Armaturenkörpers	Messing, glänzende Chrom- oder mattschwarze Oberfläche

Spezifikation	Wert
Material des Duschkopfs (nur 63187 / 63188)	ABS-Kunststoff
Material des Duschschlauchs (nur 63187 / 63188)	Edelstahl
Breite der Armatur	85 mm
Gesamthöhe der Armatur	85 mm
Einbauhöhe (Ausladung)	45 mm
Hebellänge	85 mm
Auslaufdurchmesser	45 mm
Auslauflänge	165 mm
Durchmesser der Befestigungsbohrung	ca. 40 mm
Anschlussschläuche für Warm- und Kaltwasser	2 × 1/2" Innengewinde, je 45 cm
Länge des Duschschlauchs (nur 63187 / 63188)	1.5 m
Kompatible Rohrsysteme	Uniquick-System, Carbest-Stecksystem oder 10–12 mm Trinkwasserschlauch (mit optionalem Adapter)
Nettogewicht	1,2 kg
Maximaler Betriebswasserdruck	0,1 MPa
Maximale Wassertemperatur	Max.80 °C
Zertifizierung	CE KTW/DVGW

4. ERKLÄRUNG DER SYMBOLE

In dieser Anleitung und auf dem Produkt verwendete Symbole:

Symbol	Bedeutung
	WARNUNG – Weist auf eine potenziell gefährliche Situation hin, die, wenn sie nicht vermieden wird, zum Tod oder zu schweren Verletzungen führen kann.
	VORSICHT – Weist auf eine potenziell gefährliche Situation hin, die, wenn sie nicht vermieden wird, zu leichten oder mittelschweren Verletzungen oder zu Schäden am Produkt führen kann.

5. SICHERHEITSHINWEISE

	WARNUNG
	• Verwenden Sie für dieses Produkt ausschließlich Wasser. Andere Flüssigkeiten sind nicht geeignet und können eine Gefahr darstellen. • Verbrühungsgefahr. Überprüfen Sie vor der Benutzung die Wassertemperatur, insbesondere bei Kindern und schutzbedürftigen Personen. • Vergewissern Sie sich vor dem Bohren zur Montage der Duschhalterung, dass keine Rohre oder Kabel hinter der Wand verlaufen. • Erstickungsgefahr. Bewahren Sie Schrauben, Unterlegscheiben und andere Kleinteile während der Installation außerhalb der Reichweite von Kindern auf.

	**VORSICHT**
	• Ziehen Sie alle Schlauchanschlüsse fest an und prüfen Sie nach der Installation auf Undichtigkeiten. • Ziehen Sie die Anschlüsse nicht zu fest an; übermäßiger Kraftaufwand kann Dichtungen beschädigen und zu Undichtigkeiten führen. • Entleeren Sie das Produkt vollständig, bevor Sie es bei Frost lagern.

HINWEIS
Überprüfen und reinigen Sie den Strahlregler regelmäßig; schlechte Wasserqualität kann zu Verstopfungen führen.

6. BESTIMMUNGSGEMÄSSE VERWENDUNG

Die Carbest-Einhebelmischer und Einhebelmischer-Duschsets sind dafür ausgelegt, Warm- und Kaltwasser zum Waschen, Spülen und Duschen zu mischen, wenn sie an das Wassersystem eines Wohnmobils oder Wohnwagens angeschlossen sind. Sie sind für den Gebrauch durch allgemeine Verbraucher bestimmt, die die Installationsanweisungen in dieser Anleitung befolgen. Die Produkte dürfen ausschließlich an eine Trinkwasserversorgung angeschlossen werden; andere Flüssigkeiten sind nicht geeignet und können eine Gefahr darstellen. Sie sind nicht für die Verwendung mit anderen Wasserquellen als dem Warm- und Kaltwassersystem des Fahrzeugs, für den dauerhaften Einsatz im Freien ohne Frostschutz oder für tragende oder bauliche Zwecke vorgesehen. Jede Verwendung, die über den in dieser Anleitung beschriebenen Rahmen hinausgeht, gilt als unsachgemäß und führt zum Erlöschen der Garantie sowie der Haftung des Herstellers.

7. PRODUKTKOMPONENTEN

Siehe Seite „1“ für die Bildverweise.

EINHEBELMISCHER (ART.-NR. 63185 / 63186)

Bezeichnung	Komponente	Funktion
1	Mischerkörper	Mischt Warm- und Kaltwasser und leitet es zum Auslauf
2	Warm- und Kaltwasserschlauch, 1/2" Innengewinde	Verbindet die Mischbatterie mit den Warm- und Kaltwasserleitungen des Fahrzeugs
3	Befestigungsgewinde	Befestigt den Mischerkörper von unten an der Montagefläche
4	Dichtung	Dichtet den Mischerkörper gegenüber der Montagefläche ab
5	Kontermutter	Befestigt das Befestigungsgewinde, um die Armatur in Position zu halten
6	Auslauf	Liefert das gemischte Wasser zum Waschen und Spülen

Siehe Seite „1“ für die Bildverweise.

EINHEBEL-DUSCHARMATUR (ART.-NR. 63187 / 63188)

Bezeichnung	Komponente	Funktion
1	Mischerkörper	Mischt Warm- und Kaltwasser und leitet es zur Handbrause
2	Warm- und Kaltwasserschlauch, 1/2" Innengewinde	Verbindet die Mischbatterie mit den Warm- und Kaltwasserleitungen des Fahrzeugs
3	Befestigungsgewinde	Befestigt den Mischerkörper von unten an der Montagefläche
4	Gummidichtung	Dichtet den Mischerkörper gegenüber der Montagefläche ab
5	Kontermutter	Befestigt das Befestigungsgewinde, um die Armatur in Position zu halten
6	Flexibler Duschschlauch	Leitet das gemischte Wasser vom Mischerkörper zur Handbrause
7	Handbrause	Auslauf zum Waschen und Abspülen
8	Schraubanker	Verankert die Schraube der Duschhalterung in dem in die Wand gebohrten Loch
9	Duschhalterung	Hält die Handbrause, wenn sie nicht benutzt wird
10	Schraube	Befestigt die Duschhalterung am Schraubanker
11	Auslauf	Anschlussstelle für den flexiblen Duschschlauch

8. INSTALLATION UND ANSCHLUSS

Die dazugehörige Abbildungen finden Sie auf Seite „1“ oder „2“.

MONTAGE DER ARMATUR

- Schrauben Sie die Kontermutter ab und lassen Sie die Dichtung oder Gummischeibe am Mischerkörper.
- Setzen Sie den Mischerkörper mit der Dichtung oder Gummischeibe in die Befestigungsbohrung (ca. 40 mm) ein.
- Schrauben Sie das Befestigungsgewinde von unterhalb der Montagefläche auf den Mischerkörper und sichern Sie es mit der Kontermutter.
- Schließen Sie die Warm- und Kaltwasserschläuche an den Mischerkörper an und ziehen Sie sie fest. Schließen Sie den Warmwasserschlauch an die Warmwasserleitung und den Kaltwasserschlauch an die Kaltwasserleitung an.
- Prüfen Sie nach dem Anschließen alle Leitungen und Anschlüsse auf Dichtheit.

MONTAGE DER DUSCHHALTERUNG (NUR ART.-NR. 63187 / 63188)

- Schließen Sie die Handbrause und den flexiblen Duschschlauch an den Auslass am Mischerkörper an.
- Wählen Sie eine Befestigungsposition für die Duschhalterung an der Wand.
- Vergewissern Sie sich vor dem Bohren, dass keine Kabel oder Rohre hinter der Wand verlaufen; eine Beschädigung dieser während des Bohrens kann zu Verletzungen oder Sachschäden führen.
- Setzen Sie den Schraubdübel in das Bohrloch ein.
- Befestigen Sie die Duschhalterung mit der Schraube an der Wand.

9. BETRIEB DES GERÄTS

BEDIENUNG DER MISCHBATTERIE

Heben Sie den Hebel an, um den Wasserfluss zu starten, und senken Sie ihn ab, um den Wasserfluss zu stoppen. Bewegen Sie den Hebel in Richtung der Warm- oder Kaltwasserseite, um die Wassertemperatur einzustellen. Bei der Duschgarnitur fließt das Wasser durch die Handbrause; legen Sie die Handbrause nach Gebrauch wieder in die Halterung zurück.

10. ENTFERNEN/AUSTAUSCHEN VON ZUBEHÖRTEILEN

OPTIONALE ADAPTER

Die Mischbatterie kann mithilfe optionaler Adapter an das Uniquick-System, das Carbest-Stecksystem oder einen 10–12-mm-Trinkwasserschlauch angeschlossen werden: Uniquick-Adapter (Art.-Nr. 65080), Carbest-Adapter (Art.-Nr. 650013) und Schlauchdüsenadapter (Art.-Nr. 63190). Für jeden Anschluss sind zwei Adapter erforderlich.

11. WARTUNG, REINIGUNG UND LAGERUNG

Reinigen Sie den Mischer und, falls vorhanden, die Handbrause mit einer milden Seifenlösung und einem weichen, nicht-abrasiven Tuch; spülen Sie das Produkt mit klarem Wasser ab und trocknen Sie es gründlich. Verwenden Sie keine scheuernden Reinigungsmittel oder Lösungsmittel wie Aceton oder Benzol. Stellen Sie vor Frostperioden oder längerer Nichtbenutzung sicher, dass keine Wasserrückstände im Produkt verbleiben; trennen Sie die Wasserzufuhr und entleeren Sie das System vollständig. Bevor Sie das Produkt nach der Lagerung wieder in Betrieb nehmen, überprüfen Sie es auf Beschädigungen und kontrollieren Sie alle Anschlüsse auf Undichtigkeiten.

HINWEIS

Schäden, die durch das Einfrieren von Restwasser im Inneren des Produkts verursacht werden, sind nicht durch die Garantie abgedeckt.

12. ENTSORGUNG

Entsorgen Sie die Verpackung entsprechend der Materialart: Karton und Papier in die Altpapiersammlung, Folie und Styropor in die Wertstofftonne.
Dieses Produkt ist gemäß den geltenden lokalen und nationalen Abfallentsorgungsvorschriften zu entsorgen. Dieses Produkt darf nicht auf eine Weise entsorgt werden, die der Umwelt Schaden zufügt. Informationen zu Entsorgungsstellen in Ihrer Nähe erhalten Sie bei Ihrer örtlichen kommunalen Abfallwirtschaftsbehörde oder auf der entsprechenden nationalen Website für Abfalltrennungsinformationen.

13. GARANTIEBEDINGUNGEN

Die Reimo Reisemobil-Center GmbH, Boschring 10, 63329 Egelsbach (im Folgenden „Reimo" oder „wir" genannt) gewährt Ihnen zusätzlich zu Ihren gesetzlichen Mängelrechten eine Garantie von 3 Jahren auf die unter der Reimo-Eigenmarke „Carbest" vertriebenen Produkte.
Die Gewährleistungsfrist beginnt mit dem Rechnungsdatum. Der räumliche Geltungsbereich unserer Garantie erstreckt sich auf das Gebiet der Bundesrepublik Deutschland.
Sollten während der Garantiezeit Material- oder Herstellungsfehler an dem von Ihnen erworbenen Produkt auftreten, gewähren wir Ihnen im Rahmen dieser Garantie nach unserem Ermessen eine der folgenden Leistungen:

- kostenlose Reparatur der Ware oder
- kostenloser Austausch der Ware gegen einen gleichwertigen Artikel

Alle Originalteile, die im Rahmen der Gewährleistungsleistungen ausgetauscht wurden, gehen in das Eigentum von Reimo über. Die neuen Teile oder Ersatzteile gehen in das Eigentum des Kunden über.
Reparaturleistungen oder Austausch im Rahmen der Garantie berechtigen den Kunden nicht zu einer Verlängerung oder einem Neubeginn der Garantiezeit.
Im Falle eines Gewährleistungsanspruchs wenden Sie sich bitte an den Händler, bei dem Sie den betreffenden Artikel erworben haben, oder direkt an Reimo als Gewährleistungsanbieter:

Reimo Reisemobil-Center GmbH
Boschring 10
63329 Egelsbach
Telefon: 06150 8662-310

Die Garantie gilt nicht, wenn andere Mängel als Material- oder Herstellungsfehler festgestellt werden. Garantieansprüche sind ausgeschlossen für Schäden an der Ware, die verursacht wurden durch:

- normale Abnutzung
- unsachgemäße und nicht bestimmungsgemäße Verwendung des Produkts
- unsachgemäße Bedienung, Installation, Montage, Inbetriebnahme oder Verwendung entgegen den jeweiligen Betriebs- und/oder Montageanleitungen, insbesondere Missachtung von Wartungs-, Pflege- und Warnhinweisen
- Nichtbeachtung etwaiger Sicherheitsvorkehrungen
- Gewaltanwendung (z. B. Stöße)
- Eigenreparaturen
- Verwendung von Nicht-Originalteilen des Herstellers oder von Teilen, die nicht vom Hersteller zugelassen sind
- Umwelteinflüsse (Hitze, Feuchtigkeit usw.)
- Umstände, die nicht dem Hersteller zuzurechnen sind (z. B. Naturkatastrophen, Unfälle)
- unsachgemäßer Transport

Eine Voraussetzung für die Inanspruchnahme der Garantie ist, dass Sie uns die Möglichkeit geben, den Garantiefall zu prüfen (z. B. durch Einsenden der Ware). Es ist darauf zu achten, dass die Ware durch eine sichere Verpackung vor Transportschäden geschützt wird.
Um den Garantieservice in Anspruch zu nehmen, muss eine Kopie der Rechnung für den Warensendungsversand beigelegt werden. Dies dient dazu, uns die Überprüfung der Erfüllung der Garantiebedingungen zu ermöglichen. Ohne eine Kopie der Rechnung können wir die Erbringung der Garantieleistung verweigern.
Im Falle eines berechtigten Gewährleistungsanspruchs entstehen Ihnen keine Versandkosten, d. h. wir erstatten Ihnen die für die Einsendung der Ware entstandenen Versandkosten. (Dies gilt nur für den Versand innerhalb der Bundesrepublik Deutschland.)
Bitte beachten Sie: Diese Händlergarantie von Reimo schränkt Ihre gesetzlichen Rechte im Falle von Mängeln (Gewährleistungsrechte) gegenüber Reimo bzw. einem Händler nicht ein und kann von Ihnen kostenlos in Anspruch genommen werden.
Etwaige bestehende Gewährleistungsansprüche gegenüber Reimo bleiben von dieser Garantiezusage unberührt. Diese Herstellergarantie erweitert somit Ihre Rechtsposition.
Sollte der gekaufte Artikel mangelhaft sein, können Sie in jedem Fall Ihre gesetzlichen Gewährleistungsrechte gegenüber Reimo geltend machen, unabhängig davon, ob ein Garantiefall vorliegt oder die Garantie in Anspruch genommen wird.

CONTENT

1. INTRODUCTION 12
2. SCOPE OF DELIVERY 12
3. TECHNICAL SPECIFICATIONS 12
4. EXPLANATION OF SYMBOLS 13
5. SAFETY INSTRUCTIONS 13
6. INTENDED USE 14
7. PRODUCT COMPONENTS 14
8. INSTALLATION AND CONNECTION 15
9. DEVICE OPERATION 16
10. REMOVING/REPLACING ACCESSORY COMPONENTS 16
11. MAINTENANCE, CLEANING, AND STORAGE 16
12. DISPOSAL 16
13. WARRANTY CONDITIONS 16

1. INTRODUCTION

You have chosen a high-quality product from the CARBEST brand. To ensure that you enjoy this product for a long time, please read the operating instructions carefully before using the product. Pay particular attention to the safety instructions and warnings to prevent damage to the product and injuries.
These instructions are based on EU standards and regulations. Therefore, observe country-specific guidelines and laws when using the product abroad.
Keep these instructions for future reference and pass them on to third parties if you sell the product.

MANUFACTURER
Reimo Reisemobil Center GmbH
Boschring 10, 63329 Egelsbach
Telephone: +49 6150 8662-370
Email: service@reimo.com

2. SCOPE OF DELIVERY

Check that all items listed below are present and undamaged upon receipt.

SINGLE-LEVER MIXER (ART. NO. 63185 — GLOSSY CHROME / ART. NO. 63186 — MATT BLACK)
- Single-lever mixer tap × 1
- Hot and cold connection hoses, 1/2" female thread, 45 cm × 2
- Mounting hardware (mounting thread, rubber washer, lock nut) × 1 set
- User manual × 1

SINGLE-LEVER MIXER SHOWER SET (ART. NO. 63187 — GLOSSY CHROME / ART. NO. 63188 — MATT BLACK)
- Single-lever mixer tap × 1
- Hot and cold connection hoses, 1/2" female thread, 45 cm × 2
- Mounting hardware (mounting thread, rubber washer, lock nut) × 1 set
- Hand shower with 1.5 m flexible hose × 1
- Shower bracket with screw anchor and screw × 1
- User manual × 1

NOTICE
Adapters for the Uniquick system, the Carbest plug-in system, or a 10–12 mm drinking water hose are available separately; see the accessories information in this manual.

3. TECHNICAL SPECIFICATIONS

Specification	Value
Article No.	63185 (chrome) / 63186 (matt black) — mixer only; 63187 (chrome) / 63188 (matt black) — mixer with shower set
Mixer body material	Brass, glossy chrome or matt black finish
Shower head material (63187 / 63188 only)	ABS plastic
Shower hose material (63187 / 63188 only)	Stainless steel
Mixer width	85 mm

Specification	Value
Mixer total height	85 mm
Installation height (projection)	45 mm
Lever length	85 mm
Outlet diameter	45 mm
Spout length	165 mm
Mounting hole diameter	approx. 40 mm
Hot/cold connection hoses	2 × 1/2" female thread, 45 cm each
Shower hose length (63187 / 63188 only)	1.5 m
Compatible pipe systems	Uniquick system, Carbest plug-in system, or 10–12 mm drinking water hose (with optional adapter)
Net weight	1,2 kg
Maximum operating water pressure	0.1 MPA
Maximum water temperature	80°C Max
Certification	CE KTW/DVGW

4. EXPLANATION OF SYMBOLS

Symbols used in this manual and on the product:

Symbol	Meaning
	WARNING - Indicates a potentially hazardous situation which, if not avoided, could result in death or serious injury.
	CAUTION - Indicates a potentially hazardous situation which, if not avoided, may result in minor or moderate injury, or product damage.

5. SAFETY INSTRUCTIONS

	WARNING
	• Use only water with this product. Other liquids are not suitable and may pose a hazard. • Scalding hazard. Check the water temperature before use, especially for children and vulnerable persons. • Verify that no pipes or cables run behind the wall before drilling to mount the shower bracket. • Choking hazard. Keep screws, washers, and other small parts out of reach of children during installation.

	**CAUTION**
	• Tighten all hose connections securely and check for leaks after installation • Do not overtighten connections; excessive force can damage seals and cause leaks. • Drain the product completely before storing it during freezing conditions.

NOTICE
Check and clean the aerator regularly; poor water quality can cause it to clog.

6. INTENDED USE

The Carbest Single-Lever Mixer and Single-Lever Mixer Shower Set are designed to mix hot and cold water for washing, rinsing, and showering when connected to the water system of a motorhome or caravan. They are intended for use by general consumers who follow the installation instructions in this manual. The products must only be connected to a potable water supply; other liquids are not suitable and may present a hazard. They are not intended for use with any water source other than the vehicle's hot and cold water system, for permanent outdoor exposure without protection from freezing, or for any load-bearing or structural purpose. Any use beyond the scope described in this manual is considered improper and voids warranty and manufacturer liability.

7. PRODUCT COMPONENTS

See Page “1” for the image references.

SINGLE-LEVER MIXER (ART. NO. 63185 / 63186)

Item	Component	Function
1	Mixer body	Mixes hot and cold water and directs it to the outlet
2	Hot and cold water hose, 1/2" female thread	Connects the mixer to the vehicle's hot and cold water pipes
3	Mounting thread	Secures the mixer body to the mounting surface from below
4	Gasket	Seals the mixer body against the mounting surface
5	Lock nut	Fastens the mounting thread to hold the mixer in place
6	Outlet	Delivers mixed water for washing and rinsing

See Page “2” for the image references.

SINGLE-LEVER MIXER SHOWER SET (ART. NO. 63187 / 63188)

Item	Component	Function
1	Mixer body	Mixes hot and cold water and directs it to the hand shower
2	Hot and cold water hose, 1/2" female thread	Connects the mixer to the vehicle's hot and cold water pipes
3	Mounting thread	Secures the mixer body to the mounting surface from below
4	Rubber washer	Seals the mixer body against the mounting surface
5	Lock nut	Fastens the mounting thread to hold the mixer in place
6	Flexible shower hose	Carries mixed water from the mixer body to the hand shower
7	Hand shower	Outlet for washing and rinsing
8	Screw anchor	Anchors the shower bracket screw in the drilled wall hole
9	Shower bracket	Holds the hand shower when not in use
10	Screw	Secures the shower bracket to the screw anchor
11	Outlet	Connection point for the flexible shower hose

8. INSTALLATION AND CONNECTION

The corresponding illustrations can be found on pages “1” or “2”.

MOUNTING THE MIXER

- Unscrew the lock nut and keep the gasket or rubber washer on the mixer body.
- Insert the mixer body, with the gasket or rubber washer in place, into the mounting hole (approx. 40 mm).
- Screw the mounting thread onto the mixer body from below the mounting surface and secure it with the lock nut.
- Connect and tighten the hot and cold water hoses to the mixer body. Connect the hot water hose to the hot water pipe and the cold water hose to the cold water pipe.
- After connecting, check all pipes and connections for leaks.

INSTALLING THE SHOWER BRACKET (ART. NO. 63187 / 63188 ONLY)

- Connect the hand shower and the flexible shower hose to the outlet on the mixer body.
- Choose a mounting position for the shower bracket on the wall.
- Verify that no cables or pipes run behind the wall before drilling; damaging them during drilling can cause injury or damage.
- Insert the screw anchor into the drilled hole.
- Secure the shower bracket to the wall with the screw.

9. DEVICE OPERATION

OPERATING THE MIXER
Raise the lever to start the water flow and lower it to stop the flow. Move the lever toward the hot or cold side to adjust the water temperature. On the shower set, water flows through the hand shower; return the hand shower to the bracket after use.

10. REMOVING/REPLACING ACCESSORY COMPONENTS

OPTIONAL ADAPTERS
The mixer can be connected to the Uniquick system, the Carbest plug-in system, or a 10–12 mm drinking water hose using optional adapters: Uniquick adapter (Art. No. 65080), Carbest adapter (Art. No. 650013), and hose nozzle adapter (Art. No. 63190). Two adapters are required for each connection.

11. MAINTENANCE, CLEANING, AND STORAGE

Clean the mixer and, where fitted, the hand shower with a mild soap and water solution applied with a soft, non-abrasive cloth; rinse with clean water and dry thoroughly. Do not use abrasive cleaners or solvents such as acetone or benzene. Before periods of freezing temperatures or extended non-use, ensure no water residue remains inside the product; disconnect the water supply and drain the system completely. Before returning the product to service after storage, inspect it for damage and check all connections for leaks.

NOTICE
Damage caused by residual water freezing inside the product is not covered under warranty.

12. DISPOSAL

Dispose of the packaging according to type: cardboard and paper to waste paper collection, foil and styrofoam to the recycling bin.
Dispose of this product in accordance with applicable local and national waste management regulations. This product must not be disposed of in a manner that causes harm to the environment. For disposal locations in your area, contact your local municipal waste management authority or visit the relevant national waste sorting information website.

13. WARRANTY CONDITIONS

Reimo Reisemobil-Center GmbH, Boschring 10, 63329 Egelsbach (hereinafter referred to as "Reimo" or "We") grants you, in addition to your statutory rights regarding defects, a warranty of 3 years on the distributed products under the Reimo own brand "Carbest".
The warranty period begins on the invoice date. The territorial scope of our warranty extends to the territory of the Federal Republic of Germany.
Should material or manufacturing defects occur on the product you have purchased during the warranty period, we shall grant you one of the following services under this warranty, at our discretion:

- free-of-charge repair of the goods or
- free-of-charge replacement of the goods with an equivalent item

All original parts that have been replaced in the course of providing warranty services shall become the property of Reimo. The new parts or replacement parts shall become the property of the customer.
Repair services or replacements under the warranty do not entitle the customer to an extension or restart of the warranty period.

In the event of a warranty claim, please contact your dealer from whom you purchased the item in question, or contact Reimo directly as the warranty provider:

Reimo Reisemobil-Center GmbH
Boschring 10
63329 Egelsbach
Phone: 06150 8662-310

The warranty does not apply if defects other than material or manufacturing defects are identified. Warranty claims are excluded for damage to the goods caused by:

- regular wear and tear
- improper and non-intended use of the product
- improper operation, installation, assembly, commissioning or use contrary to the respective operating and/or installation instructions, in particular disregard of maintenance, care and warning notices
- non-observance of any safety precautions
- use of force (e.g. impact)
- self-repairs
- use of non-original parts from the manufacturer or parts not approved by the manufacturer
- environmental influences (heat, humidity, etc.)
- circumstances not attributable to the manufacturer (e.g. natural disasters, accidents)
- improper transport

A prerequisite for claiming under the warranty is that you enable us to examine the warranty case (e.g. by sending in the goods). Care must be taken to avoid damage to the goods during transport by using secure packaging.
To claim the warranty service, a copy of the invoice for the shipment of goods must be enclosed. This serves to enable us to verify that the warranty conditions are met. Without a copy of the invoice, we may refuse to provide the warranty service.
In the event of a justified warranty claim, you will not incur any shipping costs, i.e. we will reimburse you for any shipping costs incurred for sending in the goods. (this only includes shipping within the Federal Republic of Germany)
Please note: This dealer warranty from Reimo does not restrict your statutory rights in the event of defects (warranty rights) against Reimo / a dealer and can be exercised by you free of charge. Any existing warranty rights against Reimo remain unaffected by this warranty promise. This manufacturer's warranty therefore extends your legal position.
In the event that the purchased item is defective, you may in any case assert your statutory warranty rights against Reimo, regardless of whether a warranty case exists or the warranty is claimed.

CONTENU

1. INTRODUCTION 19
2. CONTENU DE LA LIVRAISON 19
3. CARACTÉRISTIQUES TECHNIQUES 19
4. EXPLICATION DES SYMBOLES 20
5. CONSIGNES DE SÉCURITÉ 20
6. UTILISATION CONFORME 21
7. COMPOSANTS DU PRODUIT 21
8. INSTALLATION ET RACCORDEMENT 22
9. FONCTIONNEMENT DE L'APPAREIL 23
10. RETRAIT/REMPLACEMENT DES ACCESSOIRES 23
11. ENTRETIEN, NETTOYAGE ET STOCKAGE 23
12. MISE AU REBUT 23
13. CONDITIONS DE GARANTIE 23

1. INTRODUCTION

Vous avez choisi un produit haut de gamme de la marque CARBEST. Afin de pouvoir profiter longtemps de ce produit, veuillez lire attentivement le mode d'emploi avant utilisation. Respectez en particulier les consignes de sécurité et les avertissements afin d'éviter tout dommage au produit et toute blessure.
Ce mode d'emploi est basé sur les normes et réglementations de l'UE. Veuillez donc respecter les directives et lois spécifiques à chaque pays si vous utilisez le produit à l'étranger.
Conservez ce mode d'emploi pour pouvoir le consulter ultérieurement et remettez-le à un tiers si vous vendez le produit.

FABRICANT
Reimo Reisemobil Center GmbH
Boschring 10, 63329 Egelsbach
Téléphone : +49 6150 8662-370
E-mail : service@reimo.com

2. CONTENU DE LA LIVRAISON

Veuillez vérifier à la réception que toutes les pièces énumérées ci-dessous sont présentes et en bon état.

MITIGEUR MONOCOMMANDE (RÉF. 63185 – CHROME BRILLANT / RÉF. 63186 – NOIR MAT)
- Mitigeur monocommande × 1
- Tuyaux de raccordement pour eau chaude et froide, filetage intérieur 1/2", 45 cm × 2
- Matériel de fixation (tige filetée, rondelle en caoutchouc, contre-écrou) × 1 jeu
- Mode d'emploi × 1

KIT DE DOUCHE AVEC MITIGEUR MONOCOMMANDE (RÉF. 63187 – CHROME BRILLANT / RÉF. 63188 – NOIR MAT)
- Mitigeur monocommande × 1
- Tuyaux de raccordement pour eau chaude et froide, filetage intérieur 1/2", 45 cm × 2
- Matériel de fixation (tige filetée, rondelle en caoutchouc, contre-écrou) × 1 jeu
- Douchette à main avec flexible de 1,5 m × 1
- Support de douche avec cheville à visser et vis × 1
- Mode d'emploi × 1

REMARQUE
Les adaptateurs pour le système Uniquick, le système d'emboîtement Carbest ou un tuyau d'eau potable de 10 à 12 mm sont disponibles séparément ; voir les informations sur les accessoires dans cette notice.

3. CARACTÉRISTIQUES TECHNIQUES

Spécifications	**valeur**
Référence.	63185 (chrome) / 63186 (noir mat) – robinetterie seule ; 63187 (chrome) / 63188 (noir mat) – robinetterie avec kit de douche
Matériau du corps de la robinetterie	Laiton, finition chrome brillant ou noir mat
Matériau de la pomme de douche (modèles 63187 / 63188 uniquement)	Plastique ABS

Spécifications	valeur
Matériau du flexible de douche (modèles 63187 / 63188 uniquement)	acier inoxydable
Largeur du robinet	85 mm
Hauteur totale du robinet	85 mm
Hauteur d'encastrement (saillie)	45 mm
Longueur du levier	85 mm
Diamètre du bec	45 mm
Longueur du bec	165 mm
Diamètre du trou de fixation	env. 40 mm
Tuyaux de raccordement pour l'eau chaude et l'eau froide	2 × 1/2" filetage intérieur, 45 cm chacun
Longueur du tuyau de douche (modèles 63187 / 63188 uniquement)	1.5 m
Systèmes de tuyauterie compatibles	Système Uniquick, système à emboîtement Carbest ou tuyau d'eau potable de 10 à 12 mm (avec adaptateur en option)
Poids net	1,2 kg
Pression maximale de service	0,1 MPa
Température maximale de l'eau	Max.80 °C
Certification	CE KTW/DVGW

4. EXPLICATION DES SYMBOLES

Symboles utilisés dans ce mode d'emploi et sur le produit :

Symbole	Signification
	AVERTISSEMENT – Signale une situation potentiellement dangereuse qui, si elle n'est pas évitée, peut entraîner la mort ou des blessures graves.
	ATTENTION — Indique une situation potentiellement dangereuse qui, si elle n'est pas évitée, peut entraîner des blessures légères ou modérées ou endommager le produit.

5. CONSIGNES DE SÉCURITÉ

	AVERTISSEMENT
	• Utilisez exclusivement de l'eau pour ce produit. Les autres liquides ne sont pas adaptés et peuvent présenter un danger. • Risque de brûlure. Vérifiez la température de l'eau avant utilisation, en particulier pour les enfants et les personnes vulnérables. • Avant de percer pour installer le support de douche, assurez-vous qu'aucun tuyau ni câble ne passe derrière le mur. • Risque d'étouffement. Pendant l'installation, conservez les vis, rondelles et autres petites pièces hors de portée des enfants.

	**ATTENTION**
	• Serrez fermement tous les raccords de tuyaux et vérifiez qu'il n'y a pas de fuites après l'installation. • Ne serrez pas trop les raccords ; une force excessive peut endommager les joints et entraîner des fuites. • Videz complètement le produit avant de le stocker en cas de gel.

REMARQUE
Vérifiez et nettoyez régulièrement le régulateur de jet ; une mauvaise qualité de l'eau peut entraîner des obstructions.

6. UTILISATION CONFORME

Les mitigeurs et les ensembles de douche à levier unique Carbest sont conçus pour mélanger l'eau chaude et l'eau froide afin de permettre le lavage, la vaisselle et la douche lorsqu'ils sont raccordés au système d'alimentation en eau d'un camping-car ou d'une caravane. Ils sont destinés à être utilisés par des consommateurs lambda qui respectent les instructions d'installation figurant dans ce mode d'emploi. Les produits doivent être raccordés exclusivement à un réseau d'eau potable ; les autres liquides ne sont pas adaptés et peuvent présenter un danger. Ils ne sont pas destinés à être utilisés avec d'autres sources d'eau que le système d'eau chaude et froide du véhicule, à une utilisation permanente en extérieur sans protection contre le gel, ni à des fins de structure ou de construction. Toute utilisation dépassant le cadre décrit dans ce manuel est considérée comme non conforme et entraîne l'annulation de la garantie ainsi que la décharge de responsabilité du fabricant.

7. COMPOSANTS DU PRODUIT

Voir la page « 1 » pour les références aux illustrations.

MITIGEUR MONOCOMMANDE (RÉF. 63185 / 63186)

Désignation	Composant	Fonction
1	Corps de mitigeur	Mélange l'eau chaude et l'eau froide et l'achemine vers le bec
2	Tuyaux d'eau chaude et froide, filetage intérieur 1/2"	Relie le mitigeur aux conduites d'eau chaude et d'eau froide du véhicule
3	Filetage de fixation	Permet de fixer le corps du mitigeur par le bas à la surface de montage
4	Joint	Assure l'étanchéité entre le corps du mitigeur et la surface de montage
5	Contre-écrou	Fixer le filetage de fixation afin de maintenir la robinetterie en place
6	Bec	Alimente en eau mélangée pour le lavage et le rinçage

Voir la page « 1 » pour les références aux illustrations.

MITIGEUR DE DOUCHE À LEVIER UNIQUE (RÉF. 63187 / 63188)

Désignation	Composant	Fonction
1	Corps de mitigeur	Mélange l'eau chaude et l'eau froide et l'achemine vers la douchette à main
2	Tuyaux d'eau chaude et froide, filetage intérieur 1/2"	Relie le mitigeur aux conduites d'eau chaude et d'eau froide du véhicule
3	Filetage de fixation	Permet de fixer le corps du mitigeur par le bas à la surface de montage
4	Joint en caoutchouc	Assure l'étanchéité entre le corps du mitigeur et la surface de montage
5	Contre-écrou	Fixer le filetage de fixation afin de maintenir la robinetterie en place
6	Flexible de douche	Achemine l'eau mélangée du corps du mitigeur vers la douchette à main
7	Douchette à main	Bec verseur pour le lavage et le rinçage
8	Cheville à visser	Fixent la vis du support de douche dans le trou percé dans le mur
9	Support de douche	Maintient la douchette lorsqu'elle n'est pas utilisée
10	Vis	Fixer le support de douche à la cheville à visser
11	Bec	Point de raccordement pour le tuyau de douche flexible

8. INSTALLATION ET RACCORDEMENT

Vous trouverez les illustrations correspondantes à la page « 1» ou «2 »..

MONTAGE DE LA ROBINETTERIE

- Dévissez le contre-écrou et laissez le joint ou la rondelle en caoutchouc sur le corps du mitigeur.
- Insérez le corps du mitigeur avec le joint ou la rondelle en caoutchouc dans le trou de fixation (env. 40 mm).
- Vissez le filetage de fixation sur le corps du mitigeur par le dessous de la surface de montage et bloquez-le à l'aide du contre-écrou.
- Raccordez les tuyaux d'eau chaude et d'eau froide au corps du mitigeur et serrez-les. Raccordez le tuyau d'eau chaude à la conduite d'eau chaude et le tuyau d'eau froide à la conduite d'eau froide.
- Une fois le raccordement effectué, vérifiez l'étanchéité de toutes les conduites et de tous les raccords.

MONTAGE DU SUPPORT DE DOUCHE (UNIQUEMENT RÉF. 63187 / 63188)

- Raccordez la douchette à main et le flexible de douche à la sortie du corps du mitigeur.
- Choisissez un emplacement pour fixer le support de douche au mur.
- Avant de percer, assurez-vous qu'aucun câble ni tuyau ne passe derrière le mur ; leur endommagement lors du perçage peut entraîner des blessures ou des dégâts matériels.
- Insérez la cheville à visser dans le trou percé.
- Fixez le support de douche au mur à l'aide de la vis.

9. FONCTIONNEMENT DE L'APPAREIL

UTILISATION DU MITIGEUR
Soulevez le levier pour ouvrir le débit d'eau et abaissez-le pour le couper. Déplacez le levier vers le côté « eau chaude » ou « eau froide » pour régler la température de l'eau. Avec le kit de douche, l'eau s'écoule par la douchette ; après utilisation, replacez la douchette dans son support.

10. RETRAIT/REMPLACEMENT DES ACCESSOIRES

ADAPTATEURS EN OPTION
Le mitigeur peut être raccordé au système Uniquick, au système enfichable Carbest ou à un tuyau d'eau potable de 10 à 12 mm à l'aide d'adaptateurs en option : adaptateur Uniquick (réf. 65080), adaptateur Carbest (réf. 650013) et adaptateur pour embout de tuyau (réf. 63190). Deux adaptateurs sont nécessaires pour chaque raccordement.

11. ENTRETIEN, NETTOYAGE ET STOCKAGE

Nettoyez le mitigeur et, le cas échéant, la douchette à main avec une solution savonneuse douce et un chiffon doux et non abrasif ; rincez le produit à l'eau claire et séchez-le soigneusement. N'utilisez pas de produits nettoyants abrasifs ni de solvants tels que l'acétone ou le benzène. Avant les périodes de gel ou en cas de non-utilisation prolongée, assurez-vous qu'il ne reste pas d'eau dans le produit ; coupez l'alimentation en eau et vidangez complètement le système. Avant de remettre le produit en service après une période de stockage, vérifiez qu'il ne présente pas de dommages et contrôlez l'étanchéité de tous les raccords.

REMARQUE
Les dommages causés par le gel de l'eau résiduelle à l'intérieur du produit ne sont pas couverts par la garantie.

12. MISE AU REBUT

Éliminez l'emballage en fonction du type de matériau : le carton et le papier dans le conteneur à papier, le film plastique et le polystyrène dans le conteneur de recyclage.
Ce produit doit être éliminé conformément aux réglementations locales et nationales en vigueur en matière d'élimination des déchets. Ce produit ne doit pas être éliminé d'une manière qui nuise à l'environnement. Pour obtenir des informations sur les points de collecte près de chez vous, veuillez contacter votre service municipal de gestion des déchets ou consulter le site web national dédié au tri des déchets.

13. CONDITIONS DE GARANTIE

La société Reimo Reisemobil-Center GmbH, Boschring 10, 63329 Egelsbach (ci-après dénommée « Reimo » ou « nous ») vous accorde, en plus de vos droits légaux en matière de défauts, une garantie de 3 ans sur les produits commercialisés sous la marque propre de Reimo « Carbest ».
La période de garantie commence à la date de facturation. Le champ d'application territorial de notre garantie est limité au territoire de la République fédérale d'Allemagne.
Si, pendant la période de garantie, des défauts de matériau ou de fabrication devaient apparaître sur le produit que vous avez acheté, nous vous accordons, dans le cadre de cette garantie et à notre discrétion, l'une des prestations suivantes :

- la réparation gratuite du produit ou
- le remplacement gratuit de la marchandise par un article équivalent

Toutes les pièces d'origine remplacées dans le cadre des prestations de garantie deviennent la propriété de Reimo. Les nouvelles pièces ou pièces de rechange deviennent la propriété du client.
Les réparations ou remplacements effectués au titre de la garantie ne donnent pas droit au client à une prolongation ou à un nouveau départ de la période de garantie.
En cas de recours au titre de la garantie, veuillez vous adresser au revendeur auprès duquel vousvous avez acheté l'article concerné, ou directement à Reimo en tant que prestataire de garantie :

Reimo Reisemobil-Center GmbH
Boschring 10
63329 Egelsbach
Téléphone : 06150 8662-310

La garantie ne s'applique pas si des défauts autres que des vices de matériau ou de fabrication sont constatés. Les réclamations au titre de la garantie sont exclues pour les dommages subis par la marchandise et causés par :

- l'usure normale
- une utilisation inappropriée et non conforme du produit
- une manipulation, une installation, un montage ou une mise en service incorrects, ou une utilisation non conforme aux notices d'utilisation et/ou de montage correspondantes, en particulier le non-respect des consignes d'entretien, de maintenance et des avertissements
- Non-respect des mesures de sécurité éventuelles
- Un recours à la force (par exemple, des chocs)
- Réparations effectuées par l'utilisateur lui-même
- L'utilisation de pièces non d'origine du fabricant ou de pièces non homologuées par le fabricant
- Les influences environnementales (chaleur, humidité, etc.)
- Circonstances qui ne sont pas imputables au fabricant (par exemple, catastrophes naturelles, accidents)
- un transport inapproprié

Pour pouvoir bénéficier de la garantie, vous devez nous donner la possibilité d'examiner le cas de garantie (par exemple en nous renvoyant la marchandise). Veillez à ce que la marchandise soit protégée contre les dommages liés au transport grâce à un emballage sûr.
Pour bénéficier du service de garantie, une copie de la facture relative à l'expédition de la marchandise doit être jointe. Cela nous permet de vérifier que les conditions de garantie sont bien respectées. En l'absence de copie de la facture, nous pouvons refuser d'honorer la garantie.
En cas de réclamation justifiée au titre de la garantie, vous n'aurez pas à supporter de frais d'expédition ; en d'autres termes, nous vous rembourserons les frais d'expédition engagés pour l'envoi de la marchandise. (Ceci s'applique uniquement aux envois au sein de la République fédérale d'Allemagne.)
Veuillez noter que cette garantie du distributeur Reimo ne limite en rien vos droits légaux en cas de défauts (droits de garantie) à l'égard de Reimo ou d'un distributeur, et que vous pouvez en bénéficier gratuitement.
Les éventuelles réclamations au titre de la garantie à l'encontre de Reimo ne sont pas affectées par cette garantie. Cette garantie constructeur renforce donc votre position juridique.
Si l'article acheté présente un défaut, vous pouvez dans tous les cas faire valoir vos droits légaux de garantie à l'encontre de Reimo, qu'il s'agisse d'un cas de garantie ou que vous fassiez appel à la présente garantie.

CONTENUTO

1. INTRODUZIONE 26
2. CONTENUTO DELLA CONFEZIONE 26
3. DATI TECNICI 26
4. SPIEGAZIONE DEI SIMBOLI 27
5. AVVERTENZE DI SICUREZZA 27
6. USO PREVISTO 28
7. COMPONENTI DEL PRODOTTO 28
8. INSTALLAZIONE E COLLEGAMENTO 29
9. FUNZIONAMENTO DELL'APPARECCHIO 30
10. RIMOZIONE/SOSTITUZIONE DEI COMPONENTI ACCESSORI 30
11. MANUTENZIONE, PULIZIA E CONSERVAZIONE 30
12. SMALTIMENTO 30
13. CONDIZIONI DI GARANZIA 30

1. INTRODUZIONE

Avete scelto un prodotto di alta qualità del marchio CARBEST. Per poterlo utilizzare a lungo, legga attentamente il manuale d'uso prima dell'utilizzo. Prestare particolare attenzione alle avvertenze di sicurezza e alle avvertenze per evitare danni al prodotto e lesioni personali.
Il presente manuale si basa sulle norme e sui regolamenti UE. Si prega pertanto di osservare le direttive e le leggi specifiche del Paese in cui si utilizza il prodotto all'estero.
Conservate queste istruzioni per una futura consultazione e consegnatele a terzi se vendete il prodotto.

PRODUTTORE
Reimo Reisemobil Center GmbH
Boschring 10, 63329 Egelsbach
Telefono: +49 6150 8662-370
E-mail: service@reimo.com

2. CONTENUTO DELLA CONFEZIONE

Al momento della ricezione, verificare che tutte le parti elencate di seguito siano presenti e integre.

MISCELATORE MONOCOMANDO (COD. ART. 63185 – CROMO LUCIDO / COD. ART. 63186 – NERO OPACO)
- Miscelatore monocomando × 1
- Tubi di collegamento per acqua calda e fredda, filettatura interna da 1/2", 45 cm × 2
- Materiale di fissaggio (filettatura di fissaggio, rondella in gomma, controdado) × 1 set
- Istruzioni per l'uso × 1

SET DOCCIA CON MISCELATORE MONOCOMANDO (COD. ART. 63187 – CROMO LUCIDO / COD. ART. 63188 – NERO OPACO)
- Miscelatore monocomando × 1
- Tubi di collegamento per acqua calda e fredda, filettatura interna da 1/2", 45 cm × 2
- Materiale di fissaggio (filettatura di fissaggio, rondella in gomma, controdado) × 1 set
- Doccetta con tubo flessibile da 1,5 m × 1
- Supporto per doccia con tassello a vite e vite × 1
- Istruzioni per l'uso × 1

NOTA
Gli adattatori per il sistema Uniquick, il sistema a innesto Carbest o un tubo per acqua potabile da 10–12 mm sono disponibili separatamente; consultare le informazioni sugli accessori contenute in questo manuale.

3. DATI TECNICI

Specifiche	Valore
Codice articolo.	63185 (cromo) / 63186 (nero opaco) – solo rubinetto; 63187 (cromo) / 63188 (nero opaco) – rubinetto con set doccia
Materiale del corpo del rubinetto	Ottone, finitura cromata lucida o nera opaca
Materiale del soffione (solo 63187 / 63188)	Plastica ABS
Materiale del tubo flessibile della doccia (solo 63187 / 63188)	Acciaio inossidabile

Specifiche	Valore
Larghezza del rubinetto	85 mm
Altezza totale del rubinetto	85 mm
Altezza di installazione (sporgenza)	45 mm
Lunghezza della leva	85 mm
Diametro del beccuccio	45 mm
Lunghezza del beccuccio	165 mm
Diametro del foro di fissaggio	circa 40 mm
Tubi di collegamento per acqua calda e fredda	2 × 1/2" filettatura interna, 45 cm ciascuno
Lunghezza del tubo flessibile della doccia (solo 63187 / 63188)	1.5 m
Sistemi di tubazioni compatibili	Sistema Uniquick, sistema a innesto Carbest o tubo per acqua potabile da 10–12 mm (con adattatore opzionale)
Peso netto	1,2 kg
Pressione massima di esercizio dell'acqua	0,1 MPa
Temperatura massima dell'acqua	Max.80 °C
Certificazione	CE KTW/DVGW

4. SPIEGAZIONE DEI SIMBOLI

Simboli utilizzati nel presente manuale e sul prodotto:

Simbolo	Significato
	AVVERTENZA – Indica una situazione potenzialmente pericolosa che, se non evitata, può causare la morte o gravi lesioni.
	ATTENZIONE – Indica una situazione potenzialmente pericolosa che, se non evitata, può causare lesioni lievi o moderate o danni al prodotto.

5. AVVERTENZE DI SICUREZZA

	AVVERTENZA
	• Utilizzare esclusivamente acqua per questo prodotto. Altri liquidi non sono adatti e possono rappresentare un pericolo. • Pericolo di scottature. Controllare la temperatura dell'acqua prima dell'uso, in particolare in presenza di bambini e persone vulnerabili. • Prima di forare per il montaggio del supporto per la doccia, assicurarsi che non vi siano tubi o cavi dietro la parete. • Pericolo di soffocamento. Durante l'installazione, conservare viti, rondelle e altre piccole parti fuori dalla portata dei bambini.

	**ATTENZIONE**
	• Stringere bene tutti i raccordi dei tubi flessibili e, al termine dell'installazione, verificare che non vi siano perdite. • Non stringere eccessivamente i raccordi; una forza eccessiva può danneggiare le guarnizioni e causare perdite. • Svuotare completamente il prodotto prima di riporlo in caso di gelo.

NOTA
Controllare e pulire regolarmente il regolatore del getto; una scarsa qualità dell'acqua può causare intasamenti.

6. USO PREVISTO

I miscelatori monocomando e i set doccia monocomando Carbest sono progettati per miscelare acqua calda e fredda per lavarsi, lavare i piatti e fare la doccia quando sono collegati all'impianto idraulico di un camper o di una roulotte. Sono destinati all'uso da parte di consumatori generici che seguano le istruzioni di installazione contenute nel presente manuale. I prodotti devono essere collegati esclusivamente a una rete di acqua potabile; altri liquidi non sono adatti e possono rappresentare un pericolo. Non sono destinati all'uso con fonti d'acqua diverse dall'impianto di acqua calda e fredda del veicolo, all'uso prolungato all'aperto senza protezione antigelo, né a scopi strutturali o di sostegno. Qualsiasi utilizzo che esuli da quanto descritto nel presente manuale è considerato improprio e comporta la decadenza della garanzia e della responsabilità del produttore.

7. COMPONENTI DEL PRODOTTO

Vedere la pagina «1» per i riferimenti alle immagini.

MISCELATORE MONOCOMANDO (COD. ART. 63185 / 63186)

Denominazione	Componente	Funzione
1	Corpo del miscelatore	Mescola acqua calda e fredda e la convoglia verso il beccuccio
2	Tubo flessibile per acqua calda e fredda, filettatura interna da 1/2"	Collega il miscelatore alle tubazioni dell'acqua calda e fredda del veicolo
3	Filettatura di fissaggio	Fissa il corpo del miscelatore dal basso alla superficie di montaggio
4	Guarnizione	Garantisce la tenuta del corpo del miscelatore rispetto alla superficie di montaggio
5	Controdado	Fissa la filettatura di fissaggio per mantenere la rubinetteria in posizione
6	Bocchetta	Erogazione dell'acqua miscelata per il lavaggio e lo sciacquo

Vedere la pagina «1» per i riferimenti alle immagini.

RUBINETTO MONOCOMANDO PER DOCCIA (COD. ART. 63187 / 63188)

Denominazione	Componente	Funzione
1	Corpo del miscelatore	Mescola acqua calda e fredda e la convoglia alla doccetta
2	Tubo flessibile per acqua calda e fredda, filettatura interna da 1/2"	Collega il miscelatore alle tubazioni dell'acqua calda e fredda del veicolo
3	Filettatura di fissaggio	Fissa il corpo del miscelatore dal basso alla superficie di montaggio
4	Guarnizione in gomma	Garantisce la tenuta del corpo del miscelatore rispetto alla superficie di montaggio
5	Controdado	Fissa la filettatura di fissaggio per mantenere la rubinetteria in posizione
6	Tubo flessibile per doccia	Convoglia l'acqua miscelata dal corpo del miscelatore alla doccetta
7	Doccetta	Bocchello per lavarsi e risciacquare
8	Tassello a vite	Fissa la vite del supporto doccia nel foro praticato nella parete
9	Supporto della doccia	Sostiene la doccetta quando non viene utilizzata
10	Vite	Fissa il supporto doccia al tassello a vite
11	Bocchetta	Punto di collegamento per il tubo flessibile della doccia

8. INSTALLAZIONE E COLLEGAMENTO

Le relative illustrazioni sono riportate a pagina «1»o«2 »..

MONTAGGIO DEL RUBINETTO

- Svitare il controdado e lasciare la guarnizione o la rondella di gomma sul corpo del miscelatore.
- Inserire il corpo del miscelatore con la guarnizione o la rondella di gomma nel foro di fissaggio (circa 40 mm).
- Avvitare la filettatura di fissaggio sul corpo del miscelatore dal basso rispetto alla superficie di montaggio e fissarla con il controdado.
- Collegare i tubi flessibili dell'acqua calda e fredda al corpo del miscelatore e serrarli. Collegare il tubo dell'acqua calda alla tubazione dell'acqua calda e il tubo dell'acqua fredda alla tubazione dell'acqua fredda.
- Dopo il collegamento, verificare la tenuta di tutte le tubazioni e i raccordi.

MONTAGGIO DEL SUPPORTO DOCCIA (SOLO COD. ART. 63187 / 63188)

- Collegare la doccetta e il tubo flessibile della doccia all'uscita sul corpo del miscelatore.
- Scegliere una posizione di fissaggio per il supporto doccia sulla parete.
- Prima di forare, assicurarsi che dietro la parete non passino cavi o tubi; il loro danneggiamento durante la foratura può causare lesioni o danni materiali.
- Inserire il tassello a vite nel foro.
- Fissare il supporto per la doccia alla parete con la vite.

9. FUNZIONAMENTO DELL'APPARECCHIO

FUNZIONAMENTO DEL MISCELATORE
Sollevare la leva per avviare il flusso d'acqua e abbassarla per interromperlo. Spostare la leva verso il lato dell'acqua calda o fredda per regolare la temperatura dell'acqua. Nel set doccia, l'acqua scorre attraverso la doccetta; dopo l'uso, riporre la doccetta nel supporto.

10. RIMOZIONE/SOSTITUZIONE DEI COMPONENTI ACCESSORI

ADATTATORI OPZIONALI
Il miscelatore può essere collegato al sistema Uniquick, al sistema a innesto Carbest o a un tubo flessibile per acqua potabile da 10–12 mm tramite adattatori opzionali: adattatore Uniquick (cod. art. 65080), adattatore Carbest (cod. art. 650013) e adattatore per ugelli per tubi flessibili (cod. art. 63190). Per ogni collegamento sono necessari due adattatori.

11. MANUTENZIONE, PULIZIA E CONSERVAZIONE

Pulire il miscelatore e, se presente, la doccetta con una soluzione di sapone neutro e un panno morbido e non abrasivo; risciacquare il prodotto con acqua pulita e asciugarlo accuratamente. Non utilizzare detergenti abrasivi o solventi come l'acetone o il benzene. Prima dei periodi di gelo o di un inutilizzo prolungato, assicurarsi che non rimangano residui d'acqua nel prodotto; interrompere l'alimentazione idrica e svuotare completamente l'impianto. Prima di rimettere in funzione il prodotto dopo il periodo di stoccaggio, verificare che non presenti danni e controllare che tutti i raccordi non presentino perdite.

NOTA
I danni causati dal congelamento dell'acqua residua all'interno del prodotto non sono coperti dalla garanzia.

12. SMALTIMENTO

Smaltire l'imballaggio in base al tipo di materiale: cartone e carta nella raccolta della carta da riciclare, pellicola e polistirolo nel contenitore per la raccolta differenziata.
Questo prodotto deve essere smaltito in conformità con le normative locali e nazionali vigenti in materia di smaltimento dei rifiuti. Questo prodotto non deve essere smaltito in modo da danneggiare l'ambiente. Per informazioni sui punti di smaltimento più vicini, rivolgersi all'ente locale competente per la gestione dei rifiuti o consultare il sito web nazionale dedicato alle informazioni sulla raccolta differenziata.

13. CONDIZIONI DI GARANZIA

La Reimo Reisemobil-Center GmbH, Boschring 10, 63329 Egelsbach (di seguito denominata «Reimo» o «noi») concede, in aggiunta ai diritti di garanzia previsti dalla legge, una garanzia di 3 anni sui prodotti commercializzati con il marchio proprio di Reimo «Carbest».
Il periodo di garanzia decorre dalla data della fattura. L'ambito territoriale della nostra garanzia è limitato al territorio della Repubblica Federale di Germania.
Qualora, durante il periodo di garanzia, dovessero verificarsi difetti di materiale o di fabbricazione nel prodotto da voi acquistato, vi garantiremo, nell'ambito della presente garanzia e a nostra discrezione, una delle seguenti prestazioni:

- riparazione gratuita della merce oppure
- sostituzione gratuita del prodotto con un articolo equivalente

Tutti i componenti originali sostituiti nell'ambito delle prestazioni di garanzia diventano di proprietà di Reimo. I nuovi componenti o pezzi di ricambio diventano di proprietà del cliente. Gli interventi di riparazione o la sostituzione in garanzia non danno diritto al cliente a una proroga o a un nuovo inizio del periodo di garanzia.

In caso di richiesta di intervento in garanzia, si prega di rivolgersi al rivenditore presso il qualeha acquistato l'articolo in questione, oppure direttamente a Reimo in qualità di fornitore della garanzia:

Reimo Reisemobil-Center GmbH
Boschring 10
63329 Egelsbach
Telefono: 06150 8662-310

La garanzia non si applica qualora vengano riscontrati difetti diversi da quelli di materiale o di fabbricazione. Sono esclusi dai diritti di garanzia i danni alla merce causati da:

- normale usura
- uso improprio e non conforme alla destinazione d'uso del prodotto
- uso improprio, installazione, montaggio, messa in funzione o utilizzo non conformi alle rispettive istruzioni d'uso e/o di montaggio, in particolare il mancato rispetto delle indicazioni relative alla manutenzione, alla cura e alle avvertenze
- Mancato rispetto delle eventuali precauzioni di sicurezza
- Uso della forza (ad es. urti)
- Riparazioni effettuate autonomamente
- Utilizzo di parti non originali del produttore o di parti non approvate dal produttore
- Influenze ambientali (calore, umidità, ecc.)
- Circostanze non imputabili al produttore (ad es. calamità naturali, incidenti)
- trasporto improprio

Un presupposto per poter usufruire della garanzia è che ci diate la possibilità di verificare il caso di garanzia (ad es. inviandoci la merce). È necessario assicurarsi che la merce sia protetta da eventuali danni da trasporto mediante un imballaggio sicuro.
Per usufruire del servizio di garanzia, è necessario allegare una copia della fattura relativa alla spedizione della merce. Ciò ci consente di verificare il rispetto delle condizioni di garanzia.
In assenza di una copia della fattura, ci riserviamo il diritto di rifiutare l'erogazione della prestazione in garanzia.
In caso di reclamo in garanzia giustificato, non vi saranno addebitate spese di spedizione, ovvero vi rimborseremo le spese sostenute per l'invio della merce. (Ciò vale solo per le spedizioni all'interno della Repubblica Federale di Germania.)
Si prega di notare: la presente garanzia del rivenditore Reimo non limita i diritti legali del cliente in caso di difetti (diritti di garanzia) nei confronti di Reimo o di un rivenditore e può essere esercitata gratuitamente.
Eventuali diritti di garanzia esistenti nei confronti di Reimo non sono influenzati dalla presente garanzia. La presente garanzia del produttore amplia quindi la vostra posizione giuridica.
Qualora l'articolo acquistato risultasse difettoso, potrete in ogni caso far valere i vostri diritti di garanzia previsti dalla legge nei confronti di Reimo, indipendentemente dal fatto che si tratti di un caso di garanzia o che venga esercitato il diritto di garanzia.

CONTENIDO

1. INTRODUCCIÓN 33
2. CONTENIDO DEL ENVÍO 33
3. DATOS TÉCNICOS 33
4. EXPLICACIÓN DE LOS SÍMBOLOS 34
5. INSTRUCCIONES DE SEGURIDAD 35
6. USO PREVISTO 35
7. COMPONENTES DEL PRODUCTO 36
8. INSTALACIÓN Y CONEXIÓN 37
9. FUNCIONAMIENTO DEL DISPOSITIVO 37
10. RETIRADA O SUSTITUCIÓN DE ACCESORIOS 37
11. MANTENIMIENTO, LIMPIEZA Y ALMACENAMIENTO 37
12. ELIMINACIÓN DE RESIDUOS 38
13. CONDICIONES DE GARANTÍA 38

1. INTRODUCCIÓN

Ha elegido un producto de alta calidad de la marca CARBEST. Para que pueda disfrutar de este producto durante mucho tiempo, lea atentamente el manual de instrucciones antes de utilizarlo. Preste especial atención a las instrucciones de seguridad y a las advertencias para evitar daños en el producto y lesiones.
Este manual se basa en las normas y reglamentos de la UE. Por lo tanto, respete las directrices y leyes específicas de cada país si utiliza el producto en el extranjero.
Guarde este manual para futuras consultas y entréguelo a terceros si vende el producto.

FABRICANTE
Reimo Reisemobil Center GmbH
Boschring 10, 63329 Egelsbach
Teléfono: +49 6150 8662-370
Correo electrónico: service@reimo.com

2. CONTENIDO DEL ENVÍO

Compruebe al recibir el producto que todas las piezas que se indican a continuación estén presentes y en perfecto estado.

MEZCLADOR MONOMANDO (N.º DE ART. 63185 – CROMO BRILLANTE / N.º DE ART. 63186 – NEGRO MATE)
- Mezclador monomando × 1
- Mangueras de conexión de agua caliente y fría, rosca interior de 1/2", 45 cm × 2
- Material de fijación (rosca de fijación, arandela de goma, contratuerca) × 1 juego
- Manual de instrucciones × 1

JUEGO DE DUCHA CON GRIFO MONOMANDO (N.º DE ART. 63187 – CROMO BRILLANTE / N.º DE ART. 63188 – NEGRO MATE)
- Mezclador monomando × 1
- Mangueras de conexión de agua caliente y fría, rosca interior de 1/2", 45 cm × 2
- Material de fijación (rosca de fijación, arandela de goma, contratuerca) × 1 juego
- Ducha de mano con manguera de 1,5 m de longitud × 1
- Soporte de ducha con taco roscado y tornillo × 1
- Manual de instrucciones × 1

NOTA
Los adaptadores para el sistema Uniquick, el sistema de conexión Carbest o una manguera de agua potable de 10–12 mm se venden por separado; consulta la información sobre accesorios en este manual.

3. DATOS TÉCNICOS

Especificaciones	Valor
N.° de artículo.	63185 (cromado) / 63186 (negro mate) – solo grifo; 63187 (cromado) / 63188 (negro mate) – grifo con juego de ducha
Material del cuerpo de la grifería	Latón, acabado cromado brillante o negro mate
Material del cabezal de ducha (solo 63187 / 63188)	Plástico ABS

Especificaciones	Valor
Material de la manguera de ducha (solo 63187 / 63188)	Acero inoxidable
Ancho de la grifería	85 mm
Altura total de la grifería	85 mm
Altura de montaje (saliente)	45 mm
Longitud de la palanca	85 mm
Diámetro del caño	45 mm
Longitud del caño	165 mm
Diámetro del orificio de fijación	aprox. 40 mm
Mangueras de conexión para agua caliente y fría	2 × 1/2" rosca interior, 45 cm cada una
Longitud de la manguera de ducha (solo 63187 / 63188)	1.5 m
Sistemas de tuberías compatibles	Sistema Uniquick, sistema de conexión rápida Carbest o manguera de agua potable de 10–12 mm (con adaptador opcional)
Peso neto	1,2 kg
Presión máxima de servicio del agua	0,1 MPa
Temperatura máxima del agua	Máx.80 °C
Certificación	CE KTW/DVGW

4. EXPLICACIÓN DE LOS SÍMBOLOS

Símbolos utilizados en este manual y en el producto:

Símbolo	Significado
	ADVERTENCIA: indica una situación potencialmente peligrosa que, si no se evita, puede provocar la muerte o lesiones graves.
	PRECAUCIÓN: indica una situación potencialmente peligrosa que, si no se evita, puede provocar lesiones leves o moderadas o daños en el producto.

5. INSTRUCCIONES DE SEGURIDAD

	ADVERTENCIA
	• Utilice exclusivamente agua para este producto. Otros líquidos no son adecuados y pueden suponer un peligro. • Peligro de quemaduras. Compruebe la temperatura del agua antes de utilizar el producto, especialmente en el caso de niños y personas vulnerables. • Antes de taladrar para montar el soporte de la ducha, asegúrese de que no haya tuberías ni cables detrás de la pared. • Peligro de asfixia. Durante la instalación, mantenga los tornillos, arandelas y otras piezas pequeñas fuera del alcance de los niños.

	**PRECAUCIÓN**
	• Apriete bien todas las conexiones de las mangueras y compruebe que no haya fugas tras la instalación. • No apriete demasiado las conexiones; aplicar una fuerza excesiva puede dañar las juntas y provocar fugas. • Vacíe completamente el producto antes de guardarlo en caso de heladas.

NOTA
Revise y limpie el regulador de chorro con regularidad; una mala calidad del agua puede provocar atascos.

6. USO PREVISTO

Los mezcladores monomando y los juegos de ducha monomando de Carbest están diseñados para mezclar agua caliente y fría para lavarse, fregar y ducharse cuando se conectan al sistema de agua de una autocaravana o caravana. Están destinados al uso por parte de consumidores particulares que sigan las instrucciones de instalación que figuran en este manual. Los productos solo deben conectarse a un suministro de agua potable; otros líquidos no son adecuados y pueden suponer un peligro. No están previstos para su uso con fuentes de agua distintas del sistema de agua caliente y fría del vehículo, para un uso permanente al aire libre sin protección contra las heladas, ni para fines estructurales o de soporte. Cualquier uso que exceda el descrito en este manual se considerará inadecuado y dará lugar a la anulación de la garantía, así como a la exención de responsabilidad del fabricante.

7. COMPONENTES DEL PRODUCTO

Consulte la página «1» para ver las referencias a las imágenes.

MEZCLADOR MONOMANDO (N.º DE ART. 63185 / 63186)

Denominación	Componente	Función
1	Cuerpo del mezclador	Mezcla agua caliente y fría y la conduce al codo de salida
2	Manguera de agua caliente y fría, rosca interior de 1/2"	Conecta el grifo monomando a las tuberías de agua caliente y fría del vehículo
3	Rosca de fijación	Fija el cuerpo del mezclador desde abajo a la superficie de montaje
4	Junta	Sella el cuerpo del mezclador frente a la superficie de montaje
5	Contratuerca	Fija la rosca de fijación para mantener la grifería en su posición
6	Boquilla	Suministra el agua mezclada para el lavado y el enjuague

Consulte la página «1» para ver las referencias a las imágenes.

GRIFO MONOMANDO PARA DUCHA (N.º DE ART. 63187 / 63188)

Denominación	Componente	Función
1	Cuerpo del mezclador	Mezcla agua caliente y fría y la conduce a la ducha de mano
2	Manguera de agua caliente y fría, rosca interior de 1/2"	Conecta el grifo monomando a las tuberías de agua caliente y fría del vehículo
3	Rosca de fijación	Fija el cuerpo del mezclador desde abajo a la superficie de montaje
4	Junta de goma	Sella el cuerpo del mezclador frente a la superficie de montaje
5	Contratuerca	Fija la rosca de fijación para mantener la grifería en su posición
6	Manguera de ducha flexible	Conduce el agua mezclada desde el cuerpo del mezclador hasta la ducha de mano
7	Ducha de mano	Boquilla para lavar y enjuagar
8	Tornillo de anclaje	Fija el tornillo del soporte de la ducha en el orificio perforado en la pared
9	Soporte de la ducha	Sujeta la ducha de mano cuando no se utiliza
10	Tornillo	Fija el soporte de ducha al taco roscado
11	Boquilla	Punto de conexión para la manguera flexible de la ducha

8. INSTALACIÓN Y CONEXIÓN

Encontrará las ilustraciones correspondientes en la página «1» o «2».

MONTAJE DE LA GRIFERÍA

- Desenrosque la contratuerca y deje la junta o la arandela de goma en el cuerpo del mezclador.
- Inserte el cuerpo del mezclador con la junta o la arandela de goma en el orificio de fijación (aprox. 40 mm).
- Atornille la rosca de fijación desde debajo de la superficie de montaje al cuerpo del mezclador y fíjela con la contratuerca.
- Conecte las mangueras de agua caliente y fría al cuerpo del mezclador y apriételas bien. Conecte la manguera de agua caliente a la tubería de agua caliente y la manguera de agua fría a la tubería de agua fría.
- Una vez realizadas las conexiones, compruebe que todas las tuberías y conexiones sean estancas.

MONTAJE DEL SOPORTE DE DUCHA (SOLO N.º DE ARTÍCULO 63187 / 63188)

- Conecte la ducha de mano y la manguera flexible de ducha a la salida del cuerpo del mezclador.
- Elija una posición de fijación para el soporte de ducha en la pared.
- Antes de taladrar, asegúrese de que no haya cables ni tuberías detrás de la pared; si se dañan durante el taladrado, podrían producirse lesiones o daños materiales.
- Inserte el taco roscado en el orificio taladrado.
- Fije el soporte de la ducha a la pared con el tornillo.

9. FUNCIONAMIENTO DEL DISPOSITIVO

FUNCIONAMIENTO DEL GRIFO MEZCLADOR

Levante la palanca para abrir el grifo y bájela para cerrarlo. Mueva la palanca hacia el lado del agua caliente o del agua fría para ajustar la temperatura del agua. En el juego de ducha, el agua sale por la ducha de mano; después de usarla, vuelva a colocarla en su soporte.

10. RETIRADA O SUSTITUCIÓN DE ACCESORIOS

ADAPTADORES OPCIONALES

El grifo monomando se puede conectar al sistema Uniquick, al sistema de acoplamiento Carbest o a una manguera de agua potable de 10–12 mm mediante adaptadores opcionales: adaptador Uniquick (n.º de art. 65080), adaptador Carbest (n.º de art. 650013) y adaptador para boquillas de manguera (n.º de art. 63190). Se necesitan dos adaptadores para cada conexión.

11. MANTENIMIENTO, LIMPIEZA Y ALMACENAMIENTO

Limpie el mezclador y, si lo tiene, la ducha de mano con una solución jabonosa suave y un paño suave y no abrasivo; enjuague el producto con agua limpia y séquelo bien. No utilice productos de limpieza abrasivos ni disolventes como la acetona o el benceno. Antes de los periodos de heladas o de un periodo prolongado de inactividad, asegúrese de que no queden restos de agua en el producto; desconecte el suministro de agua y vacíe completamente el sistema. Antes de volver a poner en funcionamiento el producto tras un periodo de almacenamiento, compruebe que no presente daños y revise todas las conexiones para detectar posibles fugas.

NOTA

Los daños causados por la congelación del agua residual en el interior del producto no están cubiertos por la garantía.

12. ELIMINACIÓN DE RESIDUOS

Deseche el embalaje según el tipo de material: el cartón y el papel en el contenedor de papel usado; el plástico y el poliestireno en el contenedor de reciclaje.
Este producto debe desecharse de acuerdo con la normativa local y nacional vigente en materia de gestión de residuos. Este producto no debe desecharse de forma que pueda dañar el medio ambiente. Para obtener información sobre los puntos de recogida de residuos más cercanos, consulte a su autoridad local de gestión de residuos o el sitio web nacional correspondiente para obtener información sobre la separación de residuos.

13. CONDICIONES DE GARANTÍA

Reimo Reisemobil-Center GmbH, Boschring 10, 63329 Egelsbach (en lo sucesivo, «Reimo» o «nosotros») le ofrece, además de sus derechos legales en caso de defectos, una garantía de 3 años para los productos comercializados bajo la marca propia de Reimo «Carbest».
El plazo de garantía comienza a partir de la fecha de la factura. El ámbito territorial de nuestra garantía se limita al territorio de la República Federal de Alemania.
Si durante el periodo de garantía se produjeran defectos de material o de fabricación en el producto que ha adquirido, le ofreceremos, en el marco de esta garantía y a nuestra discreción, una de las siguientes prestaciones:

- reparación gratuita del producto o
- sustitución gratuita del producto por otro de igual valor

Todas las piezas originales que se hayan sustituido en el marco de las prestaciones de garantía pasarán a ser propiedad de Reimo. Las piezas nuevas o de recambio pasan a ser propiedad del cliente.
Los servicios de reparación o sustitución en el marco de la garantía no dan derecho al cliente a una prórroga ni a un nuevo inicio del plazo de garantía.
En caso de reclamación de garantía, diríjase al distribuidor en el queadquirió el artículo en cuestión, o directamente a Reimo como proveedor de la garantía:

Reimo Reisemobil-Center GmbH
Boschring 10
63329 Egelsbach
Teléfono: 06150 8662-310

La garantía no se aplica si se detectan defectos distintos de los relacionados con el material o la fabricación. Quedan excluidas las reclamaciones de garantía por daños en la mercancía causados por:

- el desgaste normal
- un uso inadecuado o contrario a la finalidad prevista del producto
- un manejo, instalación, montaje o puesta en marcha inadecuados, o un uso contrario a las respectivas instrucciones de funcionamiento y/o montaje, en particular el incumplimiento de las indicaciones de mantenimiento, cuidado y advertencias
- Incumplimiento de las medidas de seguridad aplicables
- El uso de la fuerza (p. ej., golpes)
- Reparaciones realizadas por cuenta propia
- El uso de piezas que no sean originales del fabricante o de piezas no homologadas por el fabricante
- Influencias ambientales (calor, humedad, etc.)
- Circunstancias ajenas al fabricante (p. ej., catástrofes naturales, accidentes)
- Transporte inadecuado

Un requisito previo para hacer valer la garantía es que nos brinde la oportunidad de examinar el caso de garantía (por ejemplo, enviándonos la mercancía). Es importante asegurarse de que la mercancía esté protegida contra daños durante el transporte mediante un embalaje seguro.
Para hacer uso del servicio de garantía, debe adjuntarse una copia de la factura del envío de la mercancía. Esto nos permite comprobar que se cumplen las condiciones de la garantía. Sin una copia de la factura, podemos denegar la prestación del servicio de garantía.
En caso de que la reclamación de garantía esté justificada, no tendrá que asumir ningún gasto de envío, es decir, le reembolsaremos los gastos de envío en que haya incurrido para enviarnos la mercancía. (Esto solo se aplica a los envíos dentro de la República Federal de Alemania.)
Tenga en cuenta lo siguiente: esta garantía del distribuidor de Reimo no limita sus derechos legales en caso de defectos (derechos de garantía) frente a Reimo o a un distribuidor, y usted puede acogerse a ella de forma gratuita.
Los posibles derechos de garantía existentes frente a Reimo no se ven afectados por esta garantía. Por lo tanto, esta garantía del fabricante amplía su posición jurídica.
Si el artículo adquirido presentara algún defecto, podrá hacer valer en cualquier caso sus derechos legales de garantía frente a Reimo, independientemente de si se trata de un caso de garantía o de si se hace uso de la garantía.

SISÄLTÖ

1. JOHDANTO 41
2. TOIMITUSSISÄLTÖ 41
3. TEKNISET TIEDOT 41
4. SYMBOLIEN SELITYS 42
5. TURVALLISUUSOHJEET 43
6. KÄYTTÖTARKOITUS 43
7. TUOTTEEN OSAT 44
8. ASENNUS JA LIITÄNTÄ 45
9. LAITTEEN KÄYTTÖ 45
10. LISÄVARUSTEIDEN POISTAMINEN/VAIHTO 45
11. HUOLTO, PUHDISTUS JA SÄILYTYS 45
12. HÄVITTÄMINEN 45
13. TAKUUEHDOT 46

1. JOHDANTO

Olet valinnut CARBEST-tuotemerkin korkealaatuisen tuotteen. Jotta voisit nauttia tuotteesta pitkään, lue käyttöohjeet huolellisesti ennen käyttöä. Noudata erityisesti turvallisuus- ja varoitusohjeita, jotta vältät tuotteen vaurioitumisen ja loukkaantumiset.
Tämä ohje perustuu EU:n standardeihin ja määräyksiin. Noudata siksi maakohtaisia ohjeita ja lakeja, kun käytät tuotetta ulkomailla.
Säilytä tämä käyttöohje myöhempää tarvetta varten ja luovuta se kolmannelle osapuolelle, jos myyt tuotteen.

VALMISTAJA
Reimo Reisemobil Center GmbH
Boschring 10, 63329 Egelsbach
Puhelin: +49 6150 8662-370
Sähköposti: service@reimo.com

2. TOIMITUSSISÄLTÖ

Tarkista vastaanottaessasi, että kaikki alla luetellut osat ovat mukana ja ehjiä.

YHDEN VIVUN SEKOITIN (TUOTENRO 63185 – KIILTÄVÄ KROMI / TUOTENRO 63186 – MATTAMUSTA)
- Yhden vivun sekoitin × 1
- Lämmin- ja kylmävesiliitäntäletkut, 1/2" sisäkierre, 45 cm × 2
- Kiinnitystarvikkeet (kiinnityskierre, kumilevy, lukkomutteri) × 1 sarja
- Käyttöohje × 1

YHDEN VIVUN SEKOITTIMEN SUIHKUSETTI (TUOTENRO 63187 – KIILTÄVÄ KROMI / TUOTENRO 63188 – MATTAMUSTA)
- Yhden vivun sekoitin × 1
- Lämmin- ja kylmävesiliitäntäletkut, 1/2" sisäkierre, 45 cm × 2
- Kiinnitystarvikkeet (kiinnityskierre, kumilevy, lukkomutteri) × 1 sarja
- Käsisuihku, jossa 1,5 m pitkä letku × 1
- Suihkupidike ruuviankkureilla ja ruuvilla × 1
- Käyttöohje × 1

HUOMAUTUS
Sovitin Uniquick-järjestelmälle, Carbest-liitäntäjärjestelmälle tai 10–12 mm:n juomavesiletkulle on saatavana erikseen; katso lisätietoja lisävarusteista tästä käyttöohjeesta.

3. TEKNISET TIEDOT

Tekniset tiedot	**Arvo**
Tuotenumero.	63185 (kromi) / 63186 (mattamusta) – vain hana; 63187 (kromi) / 63188 (mattamusta) – hana suihkusetillä
Hanan rungon materiaali	Messinki, kiiltävä kromi- tai mattamusta pinta
Suihkupään materiaali (vain 63187 / 63188)	ABS-muovi
Suihkuletkun materiaali (vain 63187 / 63188)	Ruostumaton teräs
Hanan leveys	85 mm

Tekniset tiedot	Arvo
Hanan kokonaiskorkeus	85 mm
Asennuskorkeus (ulkonema)	45 mm
Vipuvarsi	85 mm
Suuttimen halkaisija	45 mm
Suuttimen pituus	165 mm
Kiinnitysreiän halkaisija	noin 40 mm
Lämmin- ja kylmävesiliitäntäletkut	2 × 1/2" sisäkierre, kumpikin 45 cm
Suihkuletkun pituus (vain 63187 / 63188)	1.5 m
Yhteensopivat putkijärjestelmät	Uniquick-järjestelmä, Carbest-liitäntäjärjestelmä tai 10–12 mm:n juomavesiletku (lisävarusteena saatavalla sovittimella)
Nettopaino	1,2 kg
Suurin käyttöpaine	0,1 MPa
Veden enimmäislämpötila	Enintään80 °C
Sertifiointi	CE KTW/DVGW

4. SYMBOLIEN SELITYS

Tässä käyttöohjeessa ja tuotteessa käytetyt symbolit:

Symboli	Merkitys
	VAROITUS – Viittaa mahdollisesti vaaralliseen tilanteeseen, joka voi johtaa kuolemaan tai vakaviin vammoihin, ellei sitä vältetä.
	VAROITUS – Viittaa mahdollisesti vaaralliseen tilanteeseen, joka voi johtaa lieviin tai keskivaikeisiin vammoihin tai tuotteen vaurioitumiseen, ellei sitä vältetä.

5. TURVALLISUUSOHJEET

	VAROITUS
	• Käytä tässä tuotteessa ainoastaan vettä. Muut nesteet eivät sovellu tähän käyttöön ja voivat aiheuttaa vaaran. • Vesipalovamman vaara. Tarkista veden lämpötila ennen käyttöä, erityisesti lasten ja huolenpitoa tarvitsevien henkilöiden kohdalla. • Varmista ennen suihkukannattimen asennusta poraamista, ettei seinän takana kulje putkia tai kaapeleita. • Tukehtumisvaara. Pidä ruuvit, aluslevyt ja muut pienosat asennuksen aikana lasten ulottumattomissa.

	**VAROITUS**
	• Kiristä kaikki letkuliitännät tiukasti ja tarkista asennuksen jälkeen, ettei vuotoja ole. • Älkää kiristäkö liitoksia liian tiukalle; liiallinen voima voi vahingoittaa tiivisteitä ja aiheuttaa vuotoja. • Tyhjennä tuote kokonaan ennen pakkasvarastointia.

HUOMAUTUS
Tarkista ja puhdista suihkusuutin säännöllisesti; huono vedenlaatu voi aiheuttaa tukoksia.

6. KÄYTTÖTARKOITUS

Carbest-yksivipuiset sekoittimet ja yksivipuiset suihkusarjat on suunniteltu sekoittamaan lämmintä ja kylmää vettä pesemiseen, huuhteluun ja suihkussa käymiseen, kun ne on kytketty matkailuauton tai asuntovaunun vesijärjestelmään. Ne on tarkoitettu yleiskäyttöön kuluttajille, jotka noudattavat tämän käyttöohjeen asennusohjeita. Tuotteet saa liittää ainoastaan juomavesijärjestelmään; muut nesteet eivät sovellu tähän käyttöön ja voivat aiheuttaa vaaran. Niitä ei ole tarkoitettu käytettäväksi muiden vesilähteiden kanssa kuin ajoneuvon kuuma- ja kylmävesijärjestelmän kanssa, pysyvään ulkokäyttöön ilman pakkassuojaa tai kantaviin tai rakenteellisiin tarkoituksiin. Kaikki käyttö, joka ylittää tässä käyttöohjeessa kuvatun käyttötarkoituksen, katsotaan väärinkäytöksi ja johtaa takuun raukeamiseen sekä valmistajan vastuun päättymiseen.

7. TUOTTEEN OSAT

Katso kuvaviitteet sivulta ”1”.

YHDEN VIVUN SEKOITIN (TUOTENRO 63185 / 63186)

Nimike	Komponentti	Toiminto
1	Sekoitinrunko	Sekoittaa lämpimän ja kylmän veden ja johtaa sen suihkusta
2	Lämmin- ja kylmävesiletku, 1/2" sisäkierre	Yhdistää sekoitushanan ajoneuvon kuuma- ja kylmävesiputkiin
3	Kiinnityskierre	Kiinnittää sekoitinrungon alhaalta kiinnityspintaan
4	Tiiviste	Tiivistää sekoitinkappaleen asennuspintaa vasten
5	Lukkomutteri	Kiinnittää kiinnityskierteen, jotta hanan pysyy paikallaan
6	Suutin	Toimittaa sekoitetun veden pesemiseen ja huuhteluun

Katso kuvaviitteet sivulta ”1”.

YHDEN VIVUN SUIHKUHANA (TUOTENRO 63187 / 63188)

Nimike	Komponentti	Toiminto
1	Sekoitinrunko	Sekoittaa lämpimän ja kylmän veden ja johtaa sen käsisuihkuun
2	Lämmin- ja kylmävesiletku, 1/2" sisäkierre	Yhdistää sekoitushanan ajoneuvon kuuma- ja kylmävesiputkiin
3	Kiinnityskierre	Kiinnittää sekoitinrungon alhaalta kiinnityspintaan
4	Kumitiiviste	Tiivistää sekoitinkappaleen asennuspintaa vasten
5	Lukkomutteri	Kiinnittää kiinnityskierteen, jotta hanan pysyy paikallaan
6	Joustava suihkuletku	Johtaa sekoitetun veden sekoituskappaleesta käsisuihkuun
7	Käsisuihku	Suutin pesemiseen ja huuhteluun
8	Ruuviankkuri	Kiinnittää suihkukannattimen ruuvin seinään porattuun reikään
9	Suihkun pidike	Pitää käsisuihkua paikallaan, kun sitä ei käytetä
10	Ruuvi	Kiinnittää suihkukannattimen ruuviankkuriin
11	Suutin	Liitäntäkohta joustavalle suihkuletkulle

8. ASENNUS JA LIITÄNTÄ

Katso vastaavat kuvat sivulta „1“ tai „2“.

HANAN ASENNUS

- Kierrä lukkomutteri irti ja jätä tiiviste tai kumilevy sekoitinkappaleeseen.
- Aseta sekoitinkappale tiivisteen tai kumilevyn kanssa kiinnitysreikään (noin 40 mm).
- Kierrä kiinnityskierre asennuspinnan alapuolelta sekoitinrunkoon ja kiinnitä se lukkomutterilla.
- Liitä kuuma- ja kylmävesiletkut sekoittimen runkoon ja kiristä ne tiukasti. Liitä kuumavesiletku kuumavesiputkeen ja kylmävesiletku kylmävesiputkeen.
- Tarkista liittämisen jälkeen, että kaikki putket ja liitännät ovat tiiviitä.

SUIHKUPIDIKKEEN ASENNUS (VAIN TUOTENUMEROT 63187 / 63188)

- Liitä käsisuihku ja joustava suihkuletku sekoittimen rungon ulostuloon.
- Valitse suihkukannattimen kiinnityskohta seinälle.
- Varmista ennen poraamista, ettei seinän takana kulje kaapeleita tai putkia; niiden vaurioituminen poraamisen aikana voi aiheuttaa loukkaantumisia tai omaisuusvahinkoja.
- Aseta ruuvitappi porausreikään.
- Kiinnitä suihkukannattimen seinään ruuvilla.

9. LAITTEEN KÄYTTÖ

SEKOITUSHANAN KÄYTTÖ

Nosta vipua käynnistääksesi veden virtauksen ja laske sitä pysäyttääksesi veden virtauksen. Säädä veden lämpötilaa siirtämällä vipua kuuman tai kylmän veden suuntaan. Suihkusarjassa vesi virtaa käsisuihkusta; aseta käsisuihku käytön jälkeen takaisin pidikkeeseen.

10. LISÄVARUSTEIDEN POISTAMINEN/VAIHTO

VALINNAISET SOVITTIMET

Sekoitushana voidaan liittää valinnaisten sovittimien avulla Uniquick-järjestelmään, Carbest-liitäntäjärjestelmään tai 10–12 mm:n juomavesiletkuun: Uniquick-sovitin (tuotenro 65080), Carbest-sovitin (tuotenro 650013) ja letkusuutinadapteri (tuotenro 63190). Jokaista liitäntää varten tarvitaan kaksi sovitinta.

11. HUOLTO, PUHDISTUS JA SÄILYTYS

Puhdista sekoitin ja, jos sellainen on, käsisuihku miedolla saippualiuoksella ja pehmeällä, hankaamattomalla liinalla; huuhtele tuote puhtaalla vedellä ja kuivaa se huolellisesti. Älä käytä hankaavia puhdistusaineita tai liuottimia, kuten asetonia tai bentseeniä. Varmista ennen pakkasjaksoja tai pidempää käyttämättömyyttä, ettei tuotteeseen jää vettä; katkaise veden syöttö ja tyhjennä järjestelmä kokonaan. Ennen kuin otat tuotteen uudelleen käyttöön varastoinnin jälkeen, tarkista, ettei siinä ole vaurioita, ja tarkista kaikki liitännät vuotojen varalta.

HUOMAUTUS

Tuotteen sisällä jäätyneen jäännösveden aiheuttamat vauriot eivät kuulu takuun piiriin.

12. HÄVITTÄMINEN

Hävitä pakkaus materiaalityypin mukaisesti: pahvi ja paperi paperijätteiden keräykseen, kalvo ja styroksi kierrätysastiaan.

Tämä tuote on hävitettävä voimassa olevien paikallisten ja kansallisten jätehuoltomääräysten mukaisesti. Tätä tuotetta ei saa hävittää tavalla, joka vahingoittaa ympäristöä. Tietoa lähimmistä jätteiden keräyspisteistä saat paikalliselta jätehuoltoviranomaiselta tai asianomaiselta kansalliselta jätteiden lajittelua koskevalta verkkosivustolta.

DE
EN
FR
IT
ES
FI
NL
DK
SE
PL

13. TAKUUEHDOT

Reimo Reisemobil-Center GmbH, Boschring 10, 63329 Egelsbach (jäljempänä ”Reimo” tai ”me”) myöntää sinulle lakisääteisten virheoikeuksien lisäksi 3 vuoden takuun Reimon omalla ”Carbest”-tuotemerkillä myytäville tuotteille.
Takuuaika alkaa laskun päivämäärästä. Takuumme alueellinen soveltamisala rajoittuu Saksan liittotasavallan alueeseen.
Mikäli ostamassasi tuotteessa ilmenee takuuaikana materiaali- tai valmistusvirheitä, tarjoamme sinulle tämän takuun puitteissa oman harkintamme mukaan yhden seuraavista palveluista:

- tuotteen korjaus ilmaiseksi tai
- tuotteen ilmainen vaihto vastaavaan tuotteeseen

Kaikki takuupalvelujen yhteydessä vaihdetut alkuperäiset osat siirtyvät Reimon omistukseen. Uudet osat tai varaosat siirtyvät asiakkaan omistukseen.
Takuun puitteissa suoritetut korjaukset tai vaihdot eivät oikeuta asiakasta takuuajan pidentämiseen tai uuteen alkamiseen.
Takuuvaatimuksen yhteydessä ota yhteyttä jälleenmyyjään, jolta oletostitte kyseisen tuotteen, tai suoraan Reimoon takuun tarjoajana:

Reimo Reisemobil-Center GmbH
Boschring 10
63329 Egelsbach
Puhelin: 06150 8662-310

Takuu ei koske muita vikoja kuin materiaali- tai valmistusvirheitä. Takuuvaatimukset eivät kata tuotteeseen kohdistuneita vaurioita, jotka ovat aiheutuneet:

- normaalista kulumisesta
- tuotteen virheellinen ja käyttötarkoituksen vastainen käyttö
- epäasianmukainen käyttö, asennus, kokoonpano, käyttöönotto tai käyttö, joka on ristiriidassa kyseisten käyttö- ja/tai asennusohjeiden kanssa, erityisesti huolto-, hoito- ja varoitusohjeiden noudattamatta jättäminen
- Mahdollisten turvatoimien laiminlyönti
- Voiman käyttö (esim. iskut)
- Omatoimiset korjaukset
- Valmistajan alkuperäisten osien tai valmistajan hyväksymättömien osien käyttö
- Ympäristötekijät (kuumuus, kosteus jne.)
- Olosuhteet, joista valmistaja ei ole vastuussa (esim. luonnonkatastrofit, onnettomuudet)
- epäasianmukainen kuljetus

Takuun soveltamisen edellytyksenä on, että annat meille mahdollisuuden tarkastaa takuutapaus (esim. lähettämällä tuotteen meille). On huolehdittava siitä, että tuote on suojattu kuljetusvaurioilta turvallisella pakkauksella.
Takuupalvelun käyttämiseksi on liitettävä mukaan kopio tavaran lähetyslaskusta. Tämän avulla voimme tarkistaa, täyttyvätkö takuuehdot. Ilman kopioita lähetyslaskusta voimme kieltäytyä suorittamasta takuupalvelua.
Jos takuuvaatimus on perusteltu, sinulle ei aiheudu lähetyskuluja, eli korvaamme sinulle tavaran lähettämisestä aiheutuneet lähetyskulut. (Tämä koskee vain lähetyksiä Saksan liittotasavallan sisällä.)
Huomioi: Tämä Reimon jälleenmyyjätakuu ei rajoita lakisääteisiä oikeuksiasi (takuuoikeuksia) Reimoa tai jälleenmyyjää kohtaan virheiden sattuessa, ja voit käyttää sitä maksutta.
Mahdolliset Reimoa koskevat takuuvaatimukset eivät muutu tämän takuusitoumuksen vuoksi. Tämä valmistajan takuu laajentaa siten oikeudellista asemaanne.
Mikäli ostettu tuote on viallinen, voitte joka tapauksessa käyttää lakisääteisiä takuuoikeuksianne Reimoa kohtaan riippumatta siitä, onko kyseessä takuutapaus vai käytetäänkö takuuta.

INHOUD

1. INLEIDING 48
2. LEVERING 48
3. TECHNISCHE GEGEVENS 48
4. UITLEG VAN DE SYMBOLEN 49
5. VEILIGHEIDSVOORSCHRIFTEN 49
6. BEDOELD GEBRUIK 50
7. PRODUCTONDERDELEN 50
8. INSTALLATIE EN AANSLUITING 51
9. GEBRUIK VAN HET APPARAAT 52
10. VERWIJDEREN/VERVANGEN VAN ONDERDELEN 52
11. ONDERHOUD, REINIGING EN OPSLAG 52
12. AFVOER 52
13. GARANTIEVOORWAARDEN 52

1. INLEIDING

U hebt gekozen voor een hoogwaardig product van het merk CARBEST. Om lang van dit product te kunnen genieten, dient u de gebruiksaanwijzing vóór gebruik zorgvuldig door te lezen. Let vooral op de veiligheidsinstructies en waarschuwingen om schade aan het product en letsel te voorkomen.
Deze handleiding is gebaseerd op EU-normen en -voorschriften. Houd daarom rekening met de landspecifieke richtlijnen en wetten wanneer u het product in het buitenland gebruikt.
Bewaar deze handleiding voor later gebruik en geef deze door aan derden als u het product verkoopt.

FABRIKANT
Reimo Reisemobil Center GmbH
Boschring 10, 63329 Egelsbach
Telefoon: +49 6150 8662-370
E-mail: service@reimo.com

2. LEVERING

Controleer bij ontvangst of alle hieronder vermelde onderdelen aanwezig en onbeschadigd zijn.

EENGREEPSMENGKRAAN (ART.NR. 63185 – GLANZEND CHROOM / ART.NR. 63186 – MAT ZWART)
- Eengreepsmengkraan × 1
- Aansluitslangen voor warm en koud water, 1/2" binnendraad, 45 cm × 2
- Bevestigingsmateriaal (bevestigingsschroef, rubberen ring, contramoer) × 1 set
- Gebruiksaanwijzing × 1

EENGREEPSMENGKRAAN-DOUCHESET (ART.NR. 63187 – GLANZEND CHROOM / ART. NR. 63188 – MAT ZWART)
- Eengreepsmengkraan × 1
- Aansluitslangen voor warm en koud water, 1/2" binnendraad, 45 cm × 2
- Bevestigingsmateriaal (bevestigingsschroef, rubberen ring, contramoer) × 1 set
- Handdouche met slang van 1,5 m × 1
- Douchehouder met schroefanker en schroef × 1
- Gebruiksaanwijzing × 1

OPMERKING
Adapters voor het Uniquick-systeem, het Carbest-steeksysteem of een drinkwaterslang van 10–12 mm zijn apart verkrijgbaar; zie de informatie over accessoires in deze handleiding.

3. TECHNISCHE GEGEVENS

Specificatie	Waarde
Artikelnummer.	63185 (chroom) / 63186 (matzwart) – alleen kraan; 63187 (chroom) / 63188 (matzwart) – kraan met doucheset
Materiaal van het kraanlichaam	Messing, glanzend chroom of matzwart oppervlak
Materiaal van de douchekop (alleen 63187 / 63188)	ABS-kunststof

Specificatie	Waarde
Materiaal van de doucheslang (alleen 63187 / 63188)	Roestvrij staal
Breedte van de kraan	85 mm
Totale hoogte van de kraan	85 mm
Inbouwhoogte (uitsteek)	45 mm
Lengte van de hendel	85 mm
Diameter van de uitloop	45 mm
Lengte van de uitloop	165 mm
Diameter van het bevestigingsgat	ca. 40 mm
Aansluitslangen voor warm en koud water	2 × 1/2" binnendraad, elk 45 cm
Lengte van de doucheslang (alleen 63187 / 63188)	1.5 m
Compatibele leidingsystemen	Uniquick-systeem, Carbest-steeksysteem of 10–12 mm drinkwaterslang (met optionele adapter)
Nettogewicht	1,2 kg
Maximale bedrijfsdruk	0,1 MPa
Maximale watertemperatuur	Max.80 °C
Certificering	CE KTW/DVGW

4. UITLEG VAN DE SYMBOLEN

Symbolen die in deze handleiding en op het product worden gebruikt:

Symbool	Betekenis
	WAARSCHUWING – Wijst op een potentieel gevaarlijke situatie die, indien deze niet wordt vermeden, kan leiden tot de dood of ernstig letsel.
	LET OP – Wijst op een potentieel gevaarlijke situatie die, indien deze niet wordt vermeden, kan leiden tot licht of matig letsel of schade aan het product.

5. VEILIGHEIDSVOORSCHRIFTEN

	WAARSCHUWING
	• Gebruik voor dit product uitsluitend water. Andere vloeistoffen zijn niet geschikt en kunnen een gevaar vormen. • Gevaar voor brandwonden. Controleer de watertemperatuur vóór gebruik, met name bij kinderen en kwetsbare personen. • Controleer vóór het boren voor de montage van de douchehouder of er geen leidingen of kabels achter de muur lopen. • Verstikkingsgevaar. Bewaar schroeven, ringen en andere kleine onderdelen tijdens de installatie buiten het bereik van kinderen.

	**LET OP**
	• Draai alle slangaansluitingen stevig vast en controleer na de installatie op lekken. • Draai de aansluitingen niet te strak aan; overmatige kracht kan de afdichtingen beschadigen en tot lekkages leiden. • Laat het product volledig leeglopen voordat u het bij vorst opslaat.

OPMERKING
Controleer en reinig de straalregelaar regelmatig; slechte waterkwaliteit kan verstoppingen veroorzaken.

6. BEDOELD GEBRUIK

De Carbest-eengreepmengkranen en eengreepmengkraan-douchesets zijn ontworpen om warm en koud water te mengen voor wassen, afwassen en douchen wanneer ze zijn aangesloten op het watersysteem van een camper of caravan. Ze zijn bedoeld voor gebruik door gewone consumenten die de installatie-instructies in deze handleiding opvolgen. De producten mogen uitsluitend worden aangesloten op een drinkwatervoorziening; andere vloeistoffen zijn niet geschikt en kunnen een gevaar vormen. Ze zijn niet bedoeld voor gebruik met andere waterbronnen dan het warm- en koudwatersysteem van het voertuig, voor permanent gebruik buitenshuis zonder vorstbescherming of voor dragende of bouwkundige doeleinden. Elk gebruik dat verder gaat dan hetgeen in deze handleiding wordt beschreven, wordt beschouwd als oneigenlijk en leidt tot het vervallen van de garantie en de aansprakelijkheid van de fabrikant.

7. PRODUCTONDERDELEN

Zie pagina „1“ voor de afbeeldingen.

EENGREEPSMENGKRAAN (ART.NR. 63185 / 63186)

Benaming	Onderdeel	Functie
1	Mengkraanbehuizing	Mengt warm en koud water en leidt dit naar de uitloop
2	Warm- en koudwaterslang, 1/2" binnendraad	Verbindt de mengkraan met de warm- en koudwaterleidingen van het voertuig
3	Bevestigingsschroefdraad	Bevestigt het menglichaam van onderaf aan het montagevlak
4	Afdichting	Dicht het mengkraanlichaam af ten opzichte van het montagevlak
5	Contramoer	Zet de bevestigingsschroefdraad vast om de kraan op zijn plaats te houden
6	Uitloop	Levert het gemengde water voor wassen en spoelen

Zie pagina „1“ voor de afbeeldingen.

EENGREEPS DOUCHEKRAAN (ART.NR. 63187 / 63188)

Benaming	Onderdeel	Functie
1	Mengkraanbehuizing	Mengt warm en koud water en leidt dit naar de handdouche
2	Warm- en koudwaterslang, 1/2" binnendraad	Verbindt de mengkraan met de warm- en koudwaterleidingen van het voertuig
3	Bevestigingsschroefdraad	Bevestigt het menglichaam van onderaf aan het montagevlak
4	Rubberen afdichting	Dicht het mengkraanlichaam af ten opzichte van het montagevlak
5	Contramoer	Zet de bevestigingsschroefdraad vast om de kraan op zijn plaats te houden
6	Flexibele doucheslang	Leidt het gemengde water van het mengkraanlichaam naar de handdouche
7	Handdouche	Uitloop om te wassen en af te spoelen
8	Schroefanker	Verankert de schroef van de douchehouder in het in de muur geboorde gat
9	Douchehouder	Houdt de handdouche vast wanneer deze niet wordt gebruikt
10	Schroef	Bevestigt de douchehouder aan de schroefanker
11	Uitloop	Aansluitpunt voor de flexibele doucheslang

8. INSTALLATIE EN AANSLUITING

De bijbehorende afbeeldingen vindt u op pagina „1“of„2 “..

MONTAGE VAN DE KRAAN

- Draai de contramoer los en laat de pakking of rubberen ring op het mengkraanlichaam zitten.
- Plaats het mengkraanlichaam met de pakking of rubberen ring in het bevestigingsgat (ca. 40 mm).
- Schroef de bevestigingsschroefdraad vanaf de onderkant van het montagevlak op het mengkraanlichaam en zet deze vast met de contramoer.
- Sluit de warm- en koudwaterslangen aan op het mengkraanlichaam en draai ze vast. Sluit de warmwaterslang aan op de warmwaterleiding en de koudwaterslang op de koudwaterleiding.
- Controleer na het aansluiten alle leidingen en aansluitingen op lekdichtheid.

MONTAGE VAN DE DOUCHEHOUDER (ALLEEN ART.NR. 63187 / 63188)

- Sluit de handdouche en de flexibele doucheslang aan op de uitlaat van het mengkraanlichaam.
- Kies een bevestigingsplaats voor de douchehouder aan de muur.
- Controleer vóór het boren of er geen kabels of leidingen achter de muur lopen; beschadiging hiervan tijdens het boren kan leiden tot letsel of materiële schade.
- Plaats de schroefplug in het boorgat.
- Bevestig de douchehouder met de schroef aan de muur.

9. GEBRUIK VAN HET APPARAAT

BEDIENING VAN DE MENGKRAAN
Trek de hendel omhoog om de waterstroom te starten en laat hem zakken om de waterstroom te stoppen. Beweeg de hendel in de richting van de warm- of koudwaterzijde om de watertemperatuur in te stellen. Bij de doucheset stroomt het water door de handdouche; plaats de handdouche na gebruik weer terug in de houder.

10. VERWIJDEREN/VERVANGEN VAN ONDERDELEN

OPTIONELE ADAPTERS
De mengkraan kan met behulp van optionele adapters worden aangesloten op het Uniquick-systeem, het Carbest-steeksysteem of een drinkwaterslang van 10–12 mm: Uniquick-adapter (art.nr. 65080), Carbest-adapter (art.nr. 650013) en slangmondstukadapter (art.nr. 63190). Voor elke aansluiting zijn twee adapters nodig.

11. ONDERHOUD, REINIGING EN OPSLAG

Reinig de mengkraan en, indien aanwezig, de handdouche met een milde zeepoplossing en een zachte, niet-schurende doek; spoel het product af met schoon water en droog het grondig af. Gebruik geen schurende reinigingsmiddelen of oplosmiddelen zoals aceton of benzeen. Zorg ervoor dat er vóór vorstperiodes of bij langdurig niet-gebruik geen waterresten in het product achterblijven; sluit de watertoevoer af en laat het systeem volledig leeglopen. Controleer het product op beschadigingen en controleer alle aansluitingen op lekkage voordat u het na opslag weer in gebruik neemt.

OPMERKING
Schade die wordt veroorzaakt door het bevriezen van restwater in het product valt niet onder de garantie.

12. AFVOER

Gooi de verpakking weg op basis van het soort materiaal: karton en papier bij het oudpapier, folie en piepschuim in de recyclingbak.
Dit product moet worden afgevoerd volgens de geldende lokale en nationale voorschriften voor afvalverwerking. Dit product mag niet op een manier worden afgevoerd die schadelijk is voor het milieu. Informatie over afvalverwerkingslocaties bij u in de buurt kunt u verkrijgen bij uw lokale gemeentelijke afvalverwerkingsinstantie of op de betreffende nationale website voor informatie over afvalscheiding.

13. GARANTIEVOORWAARDEN

Reimo Reisemobil-Center GmbH, Boschring 10, 63329 Egelsbach (hierna „Reimo“ of „wij“ genoemd) verleent u, naast uw wettelijke rechten bij gebreken, een garantie van 3 jaar op de producten die onder het eigen merk „Carbest“ van Reimo worden verkocht.
De garantieperiode gaat in op de factuurdatum. Het geografische toepassingsgebied van onze garantie is beperkt tot het grondgebied van de Bondsrepubliek Duitsland.
Mocht er tijdens de garantieperiode een materiaal- of fabricagefout optreden aan het door u aangeschafte product, dan verlenen wij u in het kader van deze garantie naar eigen goeddunken een van de volgende diensten:

- gratis reparatie van het product of
- gratis vervanging van het product door een gelijkwaardig artikel

Alle originele onderdelen die in het kader van de garantieverplichtingen zijn vervangen, worden eigendom van Reimo. De nieuwe onderdelen of vervangende onderdelen worden eigendom van de klant.

DE
EN
FR
IT
ES
FI
NL
DK
SE
PL

Reparaties of vervangingen in het kader van de garantie geven de klant geen recht op een verlenging of een nieuwe aanvang van de garantieperiode.
In geval van een garantieclaim dient u contact op te nemen met de dealer waar u het betreffende artikel hebt gekocht, of rechtstreeks bij Reimo als garantieverlener:

Reimo Reisemobil-Center GmbH
Boschring 10
63329 Egelsbach
Telefoon: 06150 8662-310

De garantie is niet van toepassing indien andere gebreken dan materiaal- of fabricagefouten worden vastgesteld. Garantieaanspraken zijn uitgesloten voor schade aan de goederen die is veroorzaakt door:

- normale slijtage
- onjuist en oneigenlijk gebruik van het product
- onjuiste bediening, installatie, montage, inbedrijfstelling of gebruik in strijd met de betreffende bedienings- en/of montagehandleidingen, in het bijzonder het negeren van onderhouds-, verzorgings- en waarschuwingsinstructies
- Het niet naleven van eventuele veiligheidsmaatregelen
- Geweld (bijv. stoten)
- Zelf uitgevoerde reparaties
- Het gebruik van niet-originele onderdelen van de fabrikant of van onderdelen die niet door de fabrikant zijn goedgekeurd
- Omgevingsinvloeden (hitte, vochtigheid enz.)
- Omstandigheden die niet aan de fabrikant kunnen worden toegeschreven (bijv. natuurrampen, ongevallen)
- onjuist transport

Een voorwaarde voor het inroepen van de garantie is dat u ons de mogelijkheid biedt om de garantieclaim te onderzoeken (bijv. door de goederen op te sturen). Zorg ervoor dat de goederen door middel van een stevige verpakking tegen transportschade worden beschermd.
Om aanspraak te maken op de garantieservice, moet een kopie van de factuur voor de verzending van de goederen worden bijgevoegd. Dit dient om ons in staat te stellen te controleren of aan de garantievoorwaarden is voldaan. Zonder een kopie van de factuur kunnen wij de uitvoering van de garantieverplichting weigeren.
In het geval van een gerechtvaardigde garantieclaim zijn er voor u geen verzendkosten, d.w.z. wij vergoeden de verzendkosten die u hebt gemaakt voor het opsturen van de goederen. (Dit geldt alleen voor verzendingen binnen de Bondsrepubliek Duitsland.)
Let op: deze dealer-garantie van Reimo beperkt uw wettelijke rechten in geval van gebreken (garantierechten) jegens Reimo of een dealer niet en kan door u kosteloos worden ingeroepen. Eventuele bestaande garantieclaims jegens Reimo blijven door deze garantieverklaring onverlet. Deze fabrieksgarantie breidt dus uw rechtspositie uit.
Mocht het gekochte artikel gebreken vertonen, dan kunt u in elk geval uw wettelijke garantierechten jegens Reimo doen gelden, ongeacht of er sprake is van een garantiegeval of dat er aanspraak wordt gemaakt op de garantie.

INDHOLD

1. INDLEDNING 55
2. LEVERINGSOMFANG 55
3. TEKNISKE DATA 55
4. FORKLARING AF SYMBOLER 56
5. SIKKERHEDSINSTRUKTIONER 56
6. TILTÆNKT ANVENDELSE 57
7. PRODUKTKOMPONENTER 57
8. INSTALLATION OG TILSLUTNING 58
9. BETJENING AF ENHEDEN 58
10. AFMONTERING/UDSKIFTNING AF TILBEHØRSDELE 59
11. VEDLIGEHOLDELSE, RENGØRING OG OPBEVARING 59
12. BORTSKAFFELSE 59
13. GARANTIBETINGELSER 59

1. INDLEDNING

Du har valgt et produkt af høj kvalitet fra mærket CARBEST. For at du kan have glæde af dette produkt i lang tid, bedes du læse brugsanvisningen grundigt igennem inden brug. Vær især opmærksom på sikkerheds- og advarselsanvisningerne for at undgå skader på produktet og personskader.
Denne vejledning er baseret på EU-standarder og -bestemmelser. Overhold derfor de landespecifikke retningslinjer og love, når du bruger produktet i udlandet.
Opbevar denne vejledning til senere brug, og giv den videre til tredjepart, hvis du sælger produktet.

PRODUCENT
Reimo Reisemobil Center GmbH
Boschring 10, 63329 Egelsbach
Telefon: +49 6150 8662-370
E-mail: service@reimo.com

2. LEVERINGSOMFANG

Kontroller ved modtagelsen, om alle nedenfor anførte dele er til stede og ubeskadigede.

ETGREBSBLANDINGSBATTERI (VARENR. 63185 – BLANK KROM / VARENR. 63186 – MAT SORT)
- Etgrebsarmatur × 1
- Tilslutningsslanger til varmt og koldt vand, 1/2" indvendigt gevind, 45 cm × 2
- Monteringsmateriale (monteringsgevind, gummiskive, kontramøtrik) × 1 sæt
- Brugsanvisning × 1

BRUSER-SÆT MED ETGREBSARMATUR (VARENR. 63187 – BLANK KROM / VARENR. 63188 – MAT SORT)
- Etgrebsarmatur × 1
- Tilslutningsslanger til varmt og koldt vand, 1/2" indvendigt gevind, 45 cm × 2
- Monteringsmateriale (monteringsgevind, gummiskive, kontramøtrik) × 1 sæt
- Håndbruser med 1,5 m lang slange × 1
- Bruseholder med skruanker og skrue × 1
- Brugsanvisning × 1

BEMÆRK
Adaptere til Uniquick-systemet, Carbest-stiksystemet eller en 10–12 mm drikkevandsslange kan købes separat; se oplysningerne om tilbehør i denne vejledning.

3. TEKNISKE DATA

Specifikation	**Værdi**
Varenr.	63185 (krom) / 63186 (matsort) – kun armatur; 63187 (krom) / 63188 (matsort) – armatur med brusesæt
Armaturhusets materiale	Messing, blank krom eller matt sort overflade
Materiale i brusehovedet (kun 63187 / 63188)	ABS-plast
Materiale i bruserslangen (kun 63187 / 63188)	Rustfrit stål

Specifikation	Værdi
Armaturens bredde	85 mm
Armaturens samlede højde	85 mm
Monteringshøjde (udhæng)	45 mm
Håndtagslængde	85 mm
Udløbsdiameter	45 mm
Udløbslængde	165 mm
Diameter på monteringshullet	ca. 40 mm
Tilslutningsslanger til varmt og koldt vand	2 × 1/2" indvendigt gevind, hver 45 cm
Længde på bruserslangen (kun 63187 / 63188)	1.5 m
Kompatible rørsystemer	Uniquick-system, Carbest-stiksystem eller 10–12 mm drikkevandsslange (med valgfri adapter)
Nettovægt	1,2 kg
Maksimalt driftsvandtryk	0,1 MPa
Maksimal vandtemperatur	Maks.80 °C
Certificering	CE KTW/DVGW

4. FORKLARING AF SYMBOLER

Symboler, der anvendes i denne vejledning og på produktet:

Symbol	Betydning
	ADVARSEL – Angiver en potentielt farlig situation, der, hvis den ikke undgås, kan føre til død eller alvorlige personskader.
	FORSIGTIG – Angiver en potentielt farlig situation, der, hvis den ikke undgås, kan føre til lette eller moderate personskader eller skader på produktet.

5. SIKKERHEDSINSTRUKTIONER

	ADVARSEL
	• Brug udelukkende vand til dette produkt. Andre væsker er ikke egnede og kan udgøre en fare. • Fare for skoldning. Kontroller vandtemperaturen før brug, især når der er børn og sårbare personer til stede. • Sørg for, at der ikke løber rør eller kabler bag væggen, inden du borer huller til montering af brusebeslaget. • Risiko for kvælning. Opbevar skruer, skiver og andre smådele uden for børns rækkevidde under installationen.

	**FORSIGTIG**
	• Spænd alle slangetilslutninger godt fast, og kontroller efter installationen, om der er utætheder. • Spænd ikke tilslutningerne for stramt; for stor kraft kan beskadige tætningerne og føre til utætheder. • Tøm produktet fuldstændigt, inden det opbevares ved frost.

BEMÆRK
Kontroller og rengør stråleindstilleren regelmæssigt; dårlig vandkvalitet kan føre til tilstopning.

6. TILTÆNKT ANVENDELSE

Carbest-et-grebsblandere og et-grebsblander-brusesæt er designet til at blande varmt og koldt vand til vask, opvask og brusebad, når de er tilsluttet vandforsyningen i en autocamper eller campingvogn. De er beregnet til brug af almindelige forbrugere, der følger installationsvejledningen i denne manual. Produkterne må udelukkende tilsluttes en drikkevandsforsyning; andre væsker er ikke egnede og kan udgøre en fare. De er ikke beregnet til brug med andre vandkilder end køretøjets varmt- og koldtvandssystem, til permanent udendørs brug uden frostbeskyttelse eller til bærende eller konstruktionsmæssige formål. Enhver anvendelse, der går ud over det, der er beskrevet i denne vejledning, betragtes som ukorrekt og medfører bortfald af garantien samt producentens ansvar.

7. PRODUKTKOMPONENTER

Se side »1« for billedhenvisninger.

ETGREBSBLANDER (ART.NR. 63185 / 63186)

Betegnelse	Komponent	Funktion
1	Blanderkrop	Blander varmt og koldt vand og leder det til udløbet
2	Varm- og koldtvandsslange, 1/2" indvendigt gevind	Forbinder blandebatteriet med køretøjets varmt- og koldtvandsledninger
3	Fastgørelsesgevind	Fastgør blandingshuset nedenfra til monteringsfladen
4	Pakning	Tætner blandingshuset mod monteringsfladen
5	Kontermøtrik	Fastgør fastgørelsesgevindet for at holde armaturet på plads
6	Udløb	Leverer det blandede vand til vask og skylning

Se side »1« for billedhenvisninger.

ETGREBS-BRUSEARMATUR (ART.NR. 63187 / 63188)

Betegnelse	Komponent	Funktion
1	Blanderkrop	Blander varmt og koldt vand og leder det til håndbruser

Betegnelse	Komponent	Funktion
2	Varm- og koldtvandsslange, 1/2" indvendigt gevind	Forbinder blandebatteriet med køretøjets varmt- og koldtvandsledninger
3	Fastgørelsesgevind	Fastgør blandingshuset nedenfra til monteringsfladen
4	Gummipakning	Tætner blandingshuset mod monteringsfladen
5	Kontermøtrik	Fastgør fastgørelsesgevindet for at holde armaturet på plads
6	Fleksibel bruserslange	Leder det blandede vand fra blandingsbatteriet til håndbruser
7	Håndbruser	Udløb til vask og skylning
8	Skruanker	Fastgør skruen på brusebeslaget i det hul, der er boret i væggen
9	Bruseholder	Holder håndbruser, når den ikke er i brug
10	Skrue	Fastgør brusebeslaget til skruankeret
11	Udløb	Tilslutningssted til den fleksible bruserslange

8. INSTALLATION OG TILSLUTNING

De tilhørende illustrationer findes på side „1“eller„2 “..

MONTERING AF ARMATURET

- Skru kontramøtrikken af, og lad pakningen eller gummiskiven sidde på blandingsblanderen.
- Sæt blandingsbatterikroppen med pakningen eller gummiskiven ind i monteringshullet (ca. 40 mm).
- Skru fastgørelsesgevindet på blandingshuset nedenfra monteringsfladen, og fastgør det med kontramøtrikken.
- Tilslut varmt- og koldtvandsslangerne til blandingsarmaturet, og stram dem fast. Tilslut varmtvandsslangen til varmtvandsledningen og koldtvandsslangen til koldtvandsledningen.
- Kontroller alle rør og tilslutninger for tæthed efter tilslutningen.

MONTERING AF BRUSEBESLAGET (KUN VARENR. 63187 / 63188)

- Tilslut håndbruser og den fleksible bruserslange til udløbet på blandingsbatteriet.
- Vælg en monteringsposition for brusebeslaget på væggen.
- Før du borer, skal du sikre dig, at der ikke løber kabler eller rør bag væggen; beskadigelse af disse under boringen kan medføre personskader eller materielle skader.
- Sæt skruedüblen ind i borehullet.
- Fastgør brusebeslaget til væggen med skruen.

9. BETJENING AF ENHEDEN

BETJENING AF BLANDINGSBATTERIET

Løft håndtaget for at starte vandstrømmen, og sænk det for at stoppe vandstrømmen. Flyt håndtaget mod varmt- eller koldtvandssiden for at indstille vandtemperaturen. I brusersættet løber vandet gennem håndbruseren; sæt håndbruseren tilbage i holderen efter brug.

10. AFMONTERING/UDSKIFTNING AF TILBEHØRSDELE

VALGFRIE ADAPTERE

Blandingsbatteriet kan ved hjælp af valgfrie adaptere tilsluttes Uniquick-systemet, Carbest-stiksystemet eller en 10–12 mm drikkevandsslange: Uniquick-adapter (art.nr. 65080), Carbest-adapter (art.nr. 650013) og slangedyseadapter (art.nr. 63190). Der kræves to adaptere til hver tilslutning.

11. VEDLIGEHOLDELSE, RENGØRING OG OPBEVARING

Rengør blandebatteriet og, hvis der er en, håndbruser med en mild sæbeopløsning og en blød, ikke-slibende klud; skyl produktet af med rent vand og tør det grundigt. Brug ikke skurende rengøringsmidler eller opløsningsmidler som acetone eller benzen. Sørg for, at der ikke er vandrester tilbage i produktet før frostperioder eller længerevarende inaktivitet; afbryd vandtilførslen og tøm systemet fuldstændigt. Inden du tager produktet i brug igen efter opbevaring, skal du kontrollere det for skader og tjekke alle tilslutninger for utætheder.

BEMÆRK

Skader forårsaget af frysning af restvand inde i produktet er ikke dækket af garantien.

12. BORTSKAFFELSE

Bortskaf emballagen i henhold til materialetypen: Pap og papir i papirindsamlingen, folie og styropor i genbrugscontaineren.
Dette produkt skal bortskaffes i overensstemmelse med gældende lokale og nationale affaldsbortskaffelsesbestemmelser. Dette produkt må ikke bortskaffes på en måde, der skader miljøet. Oplysninger om bortskaffelsessteder i dit område kan du få hos din lokale kommunale affaldsmyndighed eller på den relevante nationale hjemmeside for affaldssortering.

13. GARANTIBETINGELSER

Reimo Reisemobil-Center GmbH, Boschring 10, 63329 Egelsbach (i det følgende benævnt »Reimo« eller »vi«) yder Dem, ud over Deres lovbestemte rettigheder ved mangler, en garanti på 3 år på de produkter, der sælges under Reimos eget mærke »Carbest«.
Garantiperioden begynder på fakturadatoen. Vores garanti gælder geografisk kun på Forbundsrepublikken Tysklands område.
Skulle der i garantiperioden opstå materiale- eller fabrikationsfejl på det produkt, du har købt, yder vi dig inden for rammerne af denne garanti efter vores skøn en af følgende ydelser:

- gratis reparation af varen eller
- gratis udskiftning af varen med en tilsvarende vare

Alle originale dele, der er udskiftet som led i garantiydelserne, overgår til Reimos ejendom. De nye dele eller reservedele overgår til kundens ejendom.
Reparationer eller udskiftninger i henhold til garantien berettiger ikke kunden til en forlængelse eller en fornyelse af garantiperioden.
I tilfælde af et garantikrav bedes du henvende dig til den forhandler, hvor dudu har købt den pågældende vare, eller direkte til Reimo som garantileverandør:

Reimo Reisemobil-Center GmbH
Boschring 10
63329 Egelsbach
Telefon: 06150 8662-310

Garantien gælder ikke, hvis der konstateres andre mangler end materiale- eller fabrikationsfejl. Garantikrav er udelukket for skader på varen, der er forårsaget af:

- normal slitage
- forkert og ikke-hensigtsmæssig brug af produktet

- forkert betjening, installation, montering, idriftsættelse eller brug i strid med de respektive drifts- og/eller monteringsvejledninger, især manglende overholdelse af vedligeholdelses-, pleje- og advarselsanvisninger
- Manglende overholdelse af eventuelle sikkerhedsforanstaltninger
- Voldelig behandling (f.eks. stød)
- Reparationer udført på egen hånd
- Anvendelse af ikke-originale dele fra producenten eller af dele, der ikke er godkendt af producenten
- Miljøpåvirkninger (varme, fugt osv.)
- Omstændigheder, som ikke kan tilregnes producenten (f.eks. naturkatastrofer, ulykker)
- Forkert transport

En forudsætning for at gøre krav på garantien er, at du giver os mulighed for at undersøge garantisagen (f.eks. ved at indsende varen). Sørg for, at varen er beskyttet mod transportskader ved hjælp af en sikker emballage.
For at kunne gøre brug af garantiservicen skal der vedlægges en kopi af fakturaen for forsendelsen af varen. Dette tjener til at give os mulighed for at kontrollere, om garantibetingelserne er opfyldt. Uden en kopi af fakturaen kan vi afvise at yde garantien.
I tilfælde af et berettiget garantikrav påløber der ingen forsendelsesomkostninger for dig, dvs. vi refunderer de forsendelsesomkostninger, der er opstået i forbindelse med indsendelsen af varen. (Dette gælder kun for forsendelser inden for Forbundsrepublikken Tyskland.)
Bemærk venligst: Denne forhandlergaranti fra Reimo indskrænker ikke dine lovbestemte rettigheder i tilfælde af mangler (garantirettigheder) over for Reimo eller en forhandler, og du kan gøre krav på den uden omkostninger.
Eventuelle eksisterende garantikrav over for Reimo berøres ikke af denne garantitilsagn. Denne producentgaranti udvider således din retsstilling.
Skulle den købte vare være mangelfuld, kan De under alle omstændigheder gøre Deres lovbestemte garantirettigheder over for Reimo gældende, uanset om der er tale om et garantitilfælde, eller om garantien benyttes.

INNEHÅLL

1. INLEDNING 62
2. LEVERANSOMFATTNING 62
3. TEKNISKA DATA 62
4. FÖRKLARING AV SYMBOLER 63
5. SÄKERHETSANVISNINGAR 64
6. AVSEDD ANVÄNDNING 64
7. PRODUKTKOMPONENTER 65
8. INSTALLATION OCH ANSLUTNING 66
9. DRIFT AV ENHETEN 66
10. DEMONTERING/BYTE AV TILLBEHÖR 66
11. UNDERHÅLL, RENGÖRING OCH FÖRVARING 66
12. AVFALLSHANTERING 66
13. GARANTIVILLKOR 67

1. INLEDNING

Du har valt en högkvalitativ produkt från märket CARBEST. För att du ska kunna ha glädje av denna produkt under lång tid ber vi dig att noggrant läsa igenom bruksanvisningen innan användning. Följ särskilt säkerhets- och varningsanvisningarna för att undvika skador på produkten och personskador.
Denna bruksanvisning baseras på EU-standarder och -föreskrifter. Följ därför de landsspecifika riktlinjerna och lagarna när du använder produkten utomlands.
Spara denna bruksanvisning för framtida bruk och lämna den vidare till tredje part om du säljer produkten.

TILLVERKARE
Reimo Reisemobil Center GmbH
Boschring 10, 63329 Egelsbach
Telefon: +49 6150 8662-370
E-post: service@reimo.com

2. LEVERANSOMFATTNING

Kontrollera vid mottagandet att alla nedan angivna delar finns med och är oskadade.

ENHANDTAGBLANDARE (ART.NR. 63185 – GLÄNSANDE KROM / ART.NR. 63186 – MATT SVART)
- Enhandtagblandare × 1
- Anslutningsslangar för varmt och kallt vatten, 1/2" invändig gänga, 45 cm × 2
- Monteringsmaterial (monteringsgänga, gummiskiva, låsmutter) × 1 sats
- Bruksanvisning × 1

DUSCHSET MED ENHANDTAGBLANDARE (ART.NR. 63187 – BLANK KROM / ART.NR. 63188 – MATT SVART)
- Enhandtagblandare × 1
- Anslutningsslangar för varmt och kallt vatten, 1/2" invändig gänga, 45 cm × 2
- Monteringsmaterial (monteringsgänga, gummiskiva, låsmutter) × 1 sats
- Handdusch med 1,5 m lång slang × 1
- Duschhållare med skruvankare och skruv × 1
- Bruksanvisning × 1

OBS
Adapter för Uniquick-systemet, Carbest-kopplingssystemet eller en 10–12 mm dricksvattenslang säljs separat; se informationen om tillbehör i denna bruksanvisning.

3. TEKNISKA DATA

Specifikation	**Värde**
Artikelnummer.	63185 (krom) / 63186 (matt svart) – endast kran; 63187 (krom) / 63188 (matt svart) – kran med duschset
Material i kranhuset	Mässing, blank krom eller matt svart yta
Duschhuvudets material (endast 63187 / 63188)	ABS-plast
Duschslangens material (endast 63187 / 63188)	Rostfritt stål

Specifikation	Värde
Bredden på armaturen	85 mm
Blandarens totala höjd	85 mm
Monteringshöjd (utskjutning)	45 mm
Spakens längd	85 mm
Utloppsdiameter	45 mm
Utloppets längd	165 mm
Fästhålets diameter	ca 40 mm
Anslutningsslangar för varm- och kallvatten	2 × 1/2" invändig gänga, vardera 45 cm
Duschslangens längd (endast 63187 / 63188)	1.5 m
Kompatibla rörsystem	Uniquick-system, Carbest-kopplingssystem eller 10–12 mm dricksvattenslang (med valfri adapter)
Nettovikt	1,2 kg
Maximalt driftstryck	0,1 MPa
Maximal vattentemperatur	Max.80 °C
Certifiering	CE KTW/DVGW

4. FÖRKLARING AV SYMBOLER

Symboler som används i denna bruksanvisning och på produkten:

Symbol	Betydelse
	VARNING – Varnar för en potentiellt farlig situation som, om den inte undviks, kan leda till dödsfall eller allvarliga skador.
	VARNING – Varnar för en potentiellt farlig situation som, om den inte undviks, kan leda till lindriga eller medelallvarliga skador eller skador på produkten.

5. SÄKERHETSANVISNINGAR

	VARNING
	• Använd endast vatten till denna produkt. Andra vätskor är inte lämpliga och kan utgöra en fara. • Risk för skållning. Kontrollera vattentemperaturen före användning, särskilt när det gäller barn och personer som behöver särskild omsorg. • Se till att det inte finns några rör eller kablar bakom väggen innan du borrar för att montera duschhållaren. • Kvävningsrisk. Förvara skruvar, brickor och andra smådelar utom räckhåll för barn under installationen.

	**VARNING**
	• Dra åt alla slanganslutningar ordentligt och kontrollera att det inte finns några läckor efter installationen. • Dra inte åt anslutningarna för hårt; överdriven kraft kan skada tätningarna och leda till läckage. • Töm produkten helt innan du förvarar den vid frost.

OBS
Kontrollera och rengör strålregulatorn regelbundet; dålig vattenkvalitet kan leda till igensättning.

6. AVSEDD ANVÄNDNING

Carbest-enhandtagskranar och duschset med enhandtagskran är utformade för att blanda varmt och kallt vatten för tvätt, disk och dusch när de är anslutna till vattensystemet i en husbil eller husvagn. De är avsedda för användning av vanliga konsumenter som följer installationsanvisningarna i denna bruksanvisning. Produkterna får endast anslutas till en dricksvattenförsörjning; andra vätskor är inte lämpliga och kan utgöra en fara. De är inte avsedda för användning med andra vattenkällor än fordonets varm- och kallvattensystem, för permanent utomhusbruk utan frostskydd eller för bärande eller konstruktionsmässiga ändamål. All användning som går utöver vad som beskrivs i denna bruksanvisning anses vara felaktig och medför att garantin upphör att gälla samt att tillverkarens ansvar upphör.

7. PRODUKTKOMPONENTER

Se sidan "1" för bildreferenser.

ENHANDTAGBLANDARE (ART.NR. 63185 / 63186)

Beteckning	Komponent	Funktion
1	Blandarkropp	Blandar varmt och kallt vatten och leder det till utloppet
2	Varm- och kallvattensslang, 1/2" invändig gänga	Ansluter blandaren till fordonets varm- och kallvattenledningar
3	Fästgänga	Fäster blandarkroppen underifrån på monteringsytan
4	Tätning	Tätar blandarkroppen mot monteringsytan
5	Låsmutter	Fäster fästgängan för att hålla armaturen på plats
6	Utlopp	Levererar det blandade vattnet för tvätt och sköljning

Se sidan "1" för bildreferenser.

ENHANDTAGSKRAN FÖR DUSCH (ART.NR. 63187 / 63188)

Beteckning	Komponent	Funktion
1	Blandarkropp	Blandar varmt och kallt vatten och leder det till handduschen
2	Varm- och kallvattensslang, 1/2" invändig gänga	Ansluter blandaren till fordonets varm- och kallvattenledningar
3	Fästgänga	Fäster blandarkroppen underifrån på monteringsytan
4	Gummipackning	Tätar blandarkroppen mot monteringsytan
5	Låsmutter	Fäster fästgängan för att hålla armaturen på plats
6	Flexibel duschslang	Leder det blandade vattnet från blandarkroppen till handduschen
7	Handdusch	Utlopp för tvätt och sköljning
8	Skruvankare	Fäster skruven till duschhållaren i det hål som borrats i väggen
9	Duschhållare	Håller handduschen på plats när den inte används
10	Skruv	Fäster duschhållaren vid skruvankaret
11	Utlopp	Anslutningspunkt för den flexibla duschslangen

8. INSTALLATION OCH ANSLUTNING

De tillhörande illustrationerna finns på sidan "1"eller"2".

MONTERING AV ARMATUREN

- Skruva loss motmuttern och låt packningen eller gummiskivan sitta kvar på blandarkroppen.
- Sätt in blandarkroppen med packningen eller gummiskivan i fästhålet (ca 40 mm).
- Skruva fast fästgängan på blandarkroppen under monteringsytan och säkra den med kontramuttern.
- Anslut varm- och kallvattensslangarna till blandarkroppen och dra åt dem ordentligt. Anslut varmvattenslangen till varmvattenledningen och kallvattenslangen till kallvattenledningen.
- Kontrollera att alla ledningar och anslutningar är täta efter anslutningen.

MONTERING AV DUSCHHÅLLAREN (ENDAST ART.NR. 63187 / 63188)

- Anslut handduschen och den flexibla duschslangen till utloppet på blandarkroppen.
- Välj en monteringsplats för duschhållaren på väggen.
- Försäkra dig om att inga kablar eller rör löper bakom väggen innan du borrar; skador på dessa under borrningen kan leda till personskador eller materiella skador.
- Sätt in skruvpluggen i borrhålet.
- Fäst duschhållaren på väggen med skruven.

9. DRIFT AV ENHETEN

ANVÄNDNING AV BLANDAREN

Lyft spaken för att starta vattenflödet och sänk ner den för att stänga av vattenflödet. Flytta spaken mot varm- eller kallvattenssidan för att ställa in vattentemperaturen. I duschsetet rinner vattnet genom handduschen; sätt tillbaka handduschen i hållaren efter användning.

10. DEMONTERING/BYTE AV TILLBEHÖR

VALFRIA ADAPTRAR

Blandaren kan anslutas till Uniquick-systemet, Carbest-kopplingssystemet eller en 10–12 mm dricksvattenslang med hjälp av tillval: Uniquick-adapter (art.nr. 65080), Carbest-adapter (art.nr. 650013) och slangmunstycksadapter (art.nr. 63190). Två adaptrar krävs för varje anslutning.

11. UNDERHÅLL, RENGÖRING OCH FÖRVARING

Rengör blandaren och, om sådan finns, handduschen med en mild tvålösning och en mjuk, icke-slipande trasa; skölj av produkten med rent vatten och torka den noggrant. Använd inga slipande rengöringsmedel eller lösningsmedel som aceton eller bensen. Se till att inga vattenrester finns kvar i produkten före frostperioder eller vid längre tids inaktivitet; stäng av vattentillförseln och töm systemet helt. Innan du tar produkten i bruk igen efter förvaring ska du kontrollera att den inte är skadad och att alla anslutningar är täta.

OBS

Skador som orsakas av att restvatten fryser inuti produkten täcks inte av garantin.

12. AVFALLSHANTERING

Kassera förpackningen enligt materialtyp: kartong och papper i pappersåtervinningen, plastfilm och styropor i återvinningsbehållaren.
Denna produkt ska kasseras i enlighet med gällande lokala och nationella avfallsföreskrifter. Denna produkt får inte kasseras på ett sätt som skadar miljön. Information om avfallsmottagningar i din närhet kan du få hos din lokala kommunala avfallsmyndighet eller på den nationella webbplatsen för information om avfallssortering.

13. GARANTIVILLKOR

Reimo Reisemobil-Center GmbH, Boschring 10, 63329 Egelsbach (nedan kallat ”Reimo” eller ”vi”) beviljar dig, utöver dina lagstadgade rättigheter vid fel, en garanti på 3 år på de produkter som säljs under Reimos eget varumärke ”Carbest”.
Garantiperioden börjar gälla från fakturadatumet. Vår garanti gäller geografiskt endast inom Förbundsrepubliken Tysklands territorium.
Om material- eller tillverkningsfel uppstår på den produkt du har köpt under garantitiden, erbjuder vi dig inom ramen för denna garanti, efter vårt eget gottfinnande, en av följande tjänster:

- kostnadsfri reparation av varan eller
- kostnadsfritt utbyte av varan mot en likvärdig artikel

Alla originaldelar som bytts ut inom ramen för garantitjänsterna övergår till Reimos ägo. De nya delarna eller reservdelarna övergår till kundens ägo.
Reparationer eller utbyte inom ramen för garantin ger inte kunden rätt till en förlängning eller en ny start av garantitiden.
Vid ett garantiärende, vänd dig vänligen till den återförsäljare där dudu köpte den aktuella varan, eller direkt till Reimo som garantigivare:

Reimo Reisemobil-Center GmbH
Boschring 10
63329 Egelsbach
Telefon: 06150 8662-310

Garantin gäller inte om andra fel än material- eller tillverkningsfel konstateras. Garantikrav är uteslutna för skador på varan som orsakats av:

- normalt slitage
- felaktig och icke avsedd användning av produkten
- felaktig hantering, installation, montering, idrifttagning eller användning som strider mot respektive bruks- och/eller monteringsanvisningar, särskilt åsidosättande av underhålls-, skötsel- och varningsanvisningar
- Underlåtenhet att följa eventuella säkerhetsföreskrifter
- Våld (t.ex. stötar)
- Egna reparationer
- Användning av icke-originaldelar från tillverkaren eller delar som inte är godkända av tillverkaren
- Miljöpåverkan (värme, fukt etc.)
- Omständigheter som inte kan tillskrivas tillverkaren (t.ex. naturkatastrofer, olyckor)
- felaktig transport

En förutsättning för att garantin ska gälla är att du ger oss möjlighet att undersöka garantifallet (t.ex. genom att skicka in varan). Se till att varan skyddas mot transportskador genom en säker förpackning.
För att kunna utnyttja garantiservicen måste en kopia av fakturan för varuförsändelsen bifogas. Detta gör det möjligt för oss att kontrollera att garantivillkoren är uppfyllda. Utan en kopia av fakturan kan vi vägra att utföra garantitjänsten.
Vid ett berättigat garantianspråk debiteras inga fraktkostnader, dvs. vi ersätter de fraktkostnader som uppkommit i samband med att varan skickades in. (Detta gäller endast för försändelser inom Förbundsrepubliken Tyskland.)
Observera: Denna återförsäljargaranti från Reimo begränsar inte dina lagstadgade rättigheter vid fel (garantirättigheter) gentemot Reimo eller en återförsäljare och kan utnyttjas kostnadsfritt av dig. Eventuella befintliga garantianspråk gentemot Reimo påverkas inte av detta garantilöfte. Denna tillverkargaranti utökar således dina rättsliga möjligheter.
Om den köpta varan är defekt kan du i alla fall göra gällande dina lagstadgade garantianspråk gentemot Reimo, oavsett om det föreligger ett garantifall eller om garantin utnyttjas.

SPIS TREŚCI

1. WPROWADZENIE 69
2. ZAKRES DOSTAWY 69
3. DANE TECHNICZNE 69
4. OBJAŚNIENIE SYMBOLI 70
5. WSKAZÓWKI BEZPIECZEŃSTWA 71
6. PRZEZNACZENIE 71
7. ELEMENTY PRODUKTU 72
8. INSTALACJA I PODŁĄCZENIE 73
9. OBSŁUGA URZĄDZENIA 73
10. DEMONTAŻ/WYMIANA AKCESORIÓW 73
11. KONSERWACJA, CZYSZCZENIE I PRZECHOWYWANIE 73
12. UTYLIZACJA 74
13. WARUNKI GWARANCJI 74

1. WPROWADZENIE

Wybrali Państwo wysokiej jakości produkt marki CARBEST. Aby produkt służył Państwu przez długi czas, przed użyciem prosimy o uważne zapoznanie się z instrukcją obsługi. Należy zwrócić szczególną uwagę na wskazówki dotyczące bezpieczeństwa i ostrzeżenia, aby uniknąć uszkodzenia produktu i obrażeń ciała.
Niniejsza instrukcja opiera się na normach i przepisach UE. W związku z tym podczas użytkowania produktu za granicą należy przestrzegać wytycznych i przepisów obowiązujących w danym kraju.
Należy zachować niniejszą instrukcję do wykorzystania w przyszłości oraz przekazać ją osobom trzecim w przypadku sprzedaży produktu.

PRODUCENT
Reimo Reisemobil Center GmbH
Boschring 10, 63329 Egelsbach
Telefon: +49 6150 8662-370
E-mail: service@reimo.com

2. ZAKRES DOSTAWY

Po otrzymaniu przesyłki prosimy sprawdzić, czy wszystkie wymienione poniżej elementy są obecne i nieuszkodzone.

BATERIA JEDNOUCHWYTOWA (NR KAT. 63185 – CHROM BŁYSZCZĄCY / NR KAT. 63186 – CZERŃ MATOWA)
- Bateria jednouchwytowa × 1
- Węże przyłączeniowe do ciepłej i zimnej wody, gwint wewnętrzny 1/2", 45 cm × 2
- Elementy mocujące (gwint mocujący, podkładka gumowa, nakrętka kontrująca) × 1 zestaw
- Instrukcja obsługi × 1

ZESTAW PRYSZNICOWY Z BATERIĄ JEDNOUCHWYTOWĄ (NR KAT. 63187 – CHROM BŁYSZCZĄCY / NR KAT. 63188 – CZERŃ MATOWA)
- Bateria jednouchwytowa × 1
- Węże przyłączeniowe do ciepłej i zimnej wody, gwint wewnętrzny 1/2", 45 cm × 2
- Elementy mocujące (gwint mocujący, podkładka gumowa, nakrętka kontrująca) × 1 zestaw
- Ręczna głowica prysznicowa z wężem o długości 1,5 m × 1
- Uchwyt prysznicowy z kotwą śrubową i śrubą × 1
- Instrukcja obsługi × 1

UWAGA
Adaptery do systemu Uniquick, systemu wtykowego Carbest lub węża do wody pitnej o średnicy 10–12 mm są dostępne osobno; patrz informacje o akcesoriach w niniejszej instrukcji.

3. DANE TECHNICZNE

Specyfikacja	**Wartość**
Numer katalogowy.	63185 (chrom) / 63186 (matowa czerń) – sama armatura; 63187 (chrom) / 63188 (matowa czerń) – armatura z zestawem prysznicowym
Materiał korpusu baterii	Mosiądz, powierzchnia chromowana na połysk lub matowa czerń

Specyfikacja	Wartość
Materiał głowicy prysznicowej (tylko 63187 / 63188)	Tworzywo ABS
Materiał węża prysznicowego (tylko 63187 / 63188)	Stal nierdzewna
Szerokość baterii	85 mm
Całkowita wysokość baterii	85 mm
Wysokość montażowa (wysięg)	45 mm
Długość dźwigni	85 mm
Średnica wylewki	45 mm
Długość wylewki	165 mm
Średnica otworu mocującego	ok. 40 mm
Węże przyłączeniowe do ciepłej i zimnej wody	2 × 1/2" gwint wewnętrzny, po 45 cm
Długość węża prysznicowego (tylko 63187 / 63188)	1.5 m
Kompatybilne systemy rurowe	System Uniquick, system wtykowy Carbest lub wąż do wody pitnej 10–12 mm (z opcjonalnym adapterem)
Waga netto	1,2 kg
Maksymalne ciśnienie robocze wody	0,1 MPa
Maksymalna temperatura wody	Maks.80 °C
Certyfikacja	CE KTW/DVGW

4. OBJAŚNIENIE SYMBOLI

Symbole użyte w niniejszej instrukcji i na produkcie:

Symbol	Znaczenie
	OSTRZEŻENIE – Wskazuje na potencjalnie niebezpieczną sytuację, która, jeśli nie zostanie uniknięta, może doprowadzić do śmierci lub poważnych obrażeń.
	UWAGA – Wskazuje na potencjalnie niebezpieczną sytuację, która, jeśli nie zostanie uniknięta, może spowodować lekkie lub średnie obrażenia lub uszkodzenie produktu.

5. WSKAZÓWKI BEZPIECZEŃSTWA

	OSTRZEŻENIE
	• Do tego produktu należy używać wyłącznie wody. Inne płyny nie są odpowiednie i mogą stanowić zagrożenie. • Ryzyko poparzenia. Przed użyciem należy sprawdzić temperaturę wody, zwłaszcza w przypadku dzieci i osób wymagających szczególnej opieki. • Przed rozpoczęciem wiercenia w celu zamontowania uchwytu prysznicowego upewnij się, że za ścianą nie przebiegają żadne rury ani kable. • Ryzyko uduszenia. Podczas montażu przechowuj śruby, podkładki i inne drobne elementy poza zasięgiem dzieci.

	**UWAGA**
	• Dokręć mocno wszystkie połączenia węży i po zakończeniu montażu sprawdź, czy nie ma wycieków. • Nie dokręcaj połączeń zbyt mocno; nadmierna siła może uszkodzić uszczelki i spowodować wycieki. • Przed przechowywaniem w warunkach mrozu należy całkowicie opróżnić produkt.

UWAGA
Należy regularnie sprawdzać i czyścić regulator strumienia; zła jakość wody może prowadzić do zatkania.

6. PRZEZNACZENIE

Jednouchwytowe baterie Carbest oraz zestawy prysznicowe z jednouchwytową baterią są przeznaczone do mieszania ciepłej i zimnej wody w celu mycia, płukania i kąpieli pod prysznicem po podłączeniu do instalacji wodnej kampera lub przyczepy kempingowej. Są one przeznaczone do użytku przez zwykłych konsumentów, którzy postępują zgodnie z instrukcjami montażu zawartymi w niniejszej instrukcji. Produkty wolno podłączać wyłącznie do sieci wody pitnej; inne płyny nie są odpowiednie i mogą stanowić zagrożenie. Nie są one przeznaczone do stosowania z innymi źródłami wody niż instalacja ciepłej i zimnej wody w pojeździe, do stałego użytkowania na zewnątrz bez zabezpieczenia przed zamarzaniem ani do celów konstrukcyjnych lub nośnych. Każde zastosowanie wykraczające poza zakres opisany w niniejszej instrukcji uznaje się za niewłaściwe i powoduje wygaśnięcie gwarancji oraz wyłączenie odpowiedzialności producenta.

7. ELEMENTY PRODUKTU

Odnośniki do ilustracji znajdują się na stronie „1”.

BATERIA JEDNOUCHWYTOWA (NR KAT. 63185 / 63186)

Nazwa	Element	Działanie
1	Korpus baterii	Miesza ciepłą i zimną wodę oraz kieruje ją do wylewki
2	Wąż do ciepłej i zimnej wody, gwint wewnętrzny 1/2"	Łączy baterię mieszającą z przewodami ciepłej i zimnej wody w pojeździe
3	Gwint mocujący	Służy do zamocowania korpusu mieszacza od spodu do powierzchni montażowej
4	Uszczelka	Uszczelnia korpus baterii względem powierzchni montażowej
5	Nakrętka kontrująca	Zabezpiecza gwint mocujący, utrzymując armaturę w odpowiednim położeniu
6	Wylewka	Dostarcza zmieszaną wodę do mycia i płukania

Odnośniki do ilustracji znajdują się na stronie „1”.

JEDNOUCHWYTOWA BATERIA PRYSZNICOWA (NR KAT. 63187 / 63188)

Nazwa	Element	Działanie
1	Korpus baterii	Miesza ciepłą i zimną wodę oraz kieruje ją do ręcznej głowicy prysznicowej
2	Wąż do ciepłej i zimnej wody, gwint wewnętrzny 1/2"	Łączy baterię mieszającą z przewodami ciepłej i zimnej wody w pojeździe
3	Gwint mocujący	Służy do zamocowania korpusu mieszacza od spodu do powierzchni montażowej
4	Gumowa uszczelka	Uszczelnia korpus baterii względem powierzchni montażowej
5	Nakrętka kontrująca	Zabezpiecza gwint mocujący, utrzymując armaturę w odpowiednim położeniu
6	Elastyczny wąż prysznicowy	Przeprowadza zmieszaną wodę z korpusu baterii do ręcznej głowicy prysznicowej
7	Ręczna głowica prysznicowa	Wylewka do mycia i płukania
8	Kotwa śrubowa	Mocuje śrubę uchwytu prysznicowego w otworze wywierconym w ścianie
9	Uchwyt prysznicowy	Utrzymuje ręczną głowicę prysznicową, gdy nie jest używana
10	Śruba	Mocuje uchwyt prysznicowy do kotwy śrubowej
11	Wylewka	Miejsce podłączenia elastycznego węża prysznicowego

8. INSTALACJA I PODŁĄCZENIE

Odpowiednie ilustracje znajdują się na stronie „1" lub„2".

MONTAŻ BATERII

- Odkręć nakrętkę zabezpieczającą i pozostaw uszczelkę lub gumową podkładkę na korpusie baterii.
- Włóż korpus baterii wraz z uszczelką lub gumową podkładką do otworu montażowego (ok. 40 mm).
- Wkręć gwint mocujący od spodu powierzchni montażowej do korpusu baterii i zabezpiecz go nakrętką kontrującą.
- Podłącz węże ciepłej i zimnej wody do korpusu baterii i dokręć je. Podłącz wąż ciepłej wody do przewodu ciepłej wody, a wąż zimnej wody do przewodu zimnej wody.
- Po podłączeniu należy sprawdzić szczelność wszystkich przewodów i połączeń.

MONTAŻ UCHWYTU PRYSZNICOWEGO (TYLKO NR ART. 63187 / 63188)

- Podłącz ręczną głowicę prysznicową i elastyczny wąż prysznicowy do wylotu na korpusie baterii.
- Wybierz miejsce na ścianie, w którym zamontujesz uchwyt prysznicowy.
- Przed rozpoczęciem wiercenia upewnij się, że za ścianą nie przebiegają żadne kable ani rury; ich uszkodzenie podczas wiercenia może spowodować obrażenia ciała lub szkody materialne.
- Włóż kołek wkręcany do wywierconego otworu.
- Przymocuj uchwyt prysznicowy do ściany za pomocą śruby.

9. OBSŁUGA URZĄDZENIA

OBSŁUGA BATERII MIESZAJĄCEJ

Podnieś dźwignię, aby uruchomić przepływ wody, i opuść ją, aby go zatrzymać. Przesuń dźwignię w stronę ciepłej lub zimnej wody, aby ustawić temperaturę wody. W zestawie prysznicowym woda przepływa przez ręczną głowicę prysznicową; po użyciu należy umieścić ją z powrotem w uchwycie.

10. DEMONTAŻ/WYMIANA AKCESORIÓW

OPCJONALNE ADAPTERY

Baterię mieszającą można podłączyć za pomocą opcjonalnych adapterów do systemu Uniquick, systemu wtykowego Carbest lub węża do wody pitnej o średnicy 10–12 mm: adapter Uniquick (nr kat. 65080), adapter Carbest (nr kat. 650013) oraz adapter do dysz węża (nr kat. 63190). Do każdego podłączenia potrzebne są dwa adaptery.

11. KONSERWACJA, CZYSZCZENIE I PRZECHOWYWANIE

Należy wyczyścić baterię oraz, jeśli jest w zestawie, prysznic ręczny, używając łagodnego roztworu mydła i miękkiej, nieściernej ściereczki; następnie należy spłukać produkt czystą wodą i dokładnie go osuszyć. Nie należy używać środków czyszczących o działaniu ściernym ani rozpuszczalników, takich jak aceton czy benzen. Przed okresami mrozów lub dłuższym okresem nieużywania upewnij się, że w produkcie nie pozostały żadne resztki wody; odłącz dopływ wody i całkowicie opróżnij system. Przed ponownym uruchomieniem produktu po okresie przechowywania należy sprawdzić, czy nie jest on uszkodzony, oraz skontrolować wszystkie połączenia pod kątem szczelności.

UWAGA

Uszkodzenia spowodowane zamarznięciem resztek wody wewnątrz produktu nie są objęte gwarancją.

12. UTYLIZACJA

Opakowanie należy utylizować zgodnie z rodzajem materiału: karton i papier do zbiórki makulatury, folię i styropian do pojemnika na surowce wtórne.
Produkt ten należy utylizować zgodnie z obowiązującymi lokalnymi i krajowymi przepisami dotyczącymi utylizacji odpadów. Produktu nie wolno utylizować w sposób szkodliwy dla środowiska. Informacje na temat punktów zbiórki odpadów w Państwa okolicy można uzyskać w lokalnym urzędzie ds. gospodarki odpadami lub na odpowiedniej krajowej stronie internetowej poświęconej segregacji odpadów.

13. WARUNKI GWARANCJI

Firma Reimo Reisemobil-Center GmbH, Boschring 10, 63329 Egelsbach (zwana dalej „Reimo" lub „my") udziela Państwu, oprócz ustawowych praw wynikających z wad towaru, 3-letniej gwarancji na produkty sprzedawane pod własną marką Reimo „Carbest".
Okres gwarancji rozpoczyna się w dniu wystawienia faktury. Zakres terytorialny naszej gwarancji obejmuje terytorium Republiki Federalnej Niemiec.
W przypadku wystąpienia w okresie gwarancyjnym wad materiałowych lub produkcyjnych w zakupionym przez Państwa produkcie, w ramach niniejszej gwarancji zapewniamy Państwu, według naszego uznania, jedną z następujących usług:

- bezpłatną naprawę towaru lub
- bezpłatną wymianę towaru na produkt o równoważnej wartości

Wszystkie oryginalne części, które zostały wymienione w ramach świadczeń gwarancyjnych, stają się własnością firmy Reimo. Nowe części lub części zamienne stają się własnością klienta. Usługi naprawcze lub wymiana w ramach gwarancji nie uprawniają klienta do przedłużenia lub ponownego rozpoczęcia okresu gwarancyjnego.
W przypadku zgłoszenia roszczenia gwarancyjnego prosimy o kontakt ze sprzedawcą, u któregozakupiono dany produkt, lub bezpośrednio do firmy Reimo jako podmiotu udzielającego gwarancji:

Reimo Reisemobil-Center GmbH
Boschring 10
63329 Egelsbach
Telefon: 06150 8662-310

Gwarancja nie ma zastosowania w przypadku stwierdzenia wad innych niż wady materiałowe lub produkcyjne. Roszczenia gwarancyjne są wykluczone w przypadku uszkodzeń towaru spowodowanych przez:

- normalne zużycie
- niewłaściwego i niezgodnego z przeznaczeniem użytkowania produktu
- nieprawidłową obsługę, instalację, montaż, uruchomienie lub użytkowanie niezgodne z odpowiednimi instrukcjami obsługi i/lub montażu, w szczególności nieprzestrzeganie wskazówek dotyczących konserwacji, pielęgnacji i ostrzeżeń
- Nieprzestrzeganie ewentualnych środków bezpieczeństwa
- Użycie siły (np. uderzenia)
- Samodzielne naprawy
- Użycie części nieoryginalnych lub części, które nie zostały zatwierdzone przez producenta
- Wpływy środowiskowe (wysoka temperatura, wilgoć itp.)
- Okoliczności, za które producent nie ponosi odpowiedzialności (np. klęski żywiołowe, wypadki)
- nieprawidłowy transport

Warunkiem skorzystania z gwarancji jest umożliwienie nam zbadania zgłoszenia gwarancyjnego (np. poprzez przesłanie towaru). Należy zadbać o to, aby towar był zabezpieczony przed uszkodzeniami transportowymi za pomocą bezpiecznego opakowania.
Aby skorzystać z serwisu gwarancyjnego, należy dołączyć kopię faktury za wysyłkę towaru. Ma to na celu umożliwienie nam sprawdzenia, czy warunki gwarancji zostały spełnione. Bez kopii faktury możemy odmówić wykonania usługi gwarancyjnej.
W przypadku uzasadnionego roszczenia gwarancyjnego nie ponoszą Państwo żadnych kosztów wysyłki, tzn. zwracamy Państwu koszty wysyłki poniesione w związku z przesłaniem towaru. (Dotyczy to wyłącznie wysyłek na terenie Republiki Federalnej Niemiec.)
Uwaga: Niniejsza gwarancja sprzedawcy firmy Reimo nie ogranicza Państwa ustawowych praw w przypadku wad (praw wynikających z gwarancji) wobec firmy Reimo lub sprzedawcy i mogą Państwo z niej skorzystać bezpłatnie.
Ewentualne istniejące roszczenia gwarancyjne wobec firmy Reimo pozostają nienaruszone przez niniejszą gwarancję. Niniejsza gwarancja producenta rozszerza zatem Państwa pozycję prawną. Jeśli zakupiony produkt okaże się wadliwy, w każdym przypadku mogą Państwo dochodzić swoich ustawowych praw z tytułu rękojmi wobec firmy Reimo, niezależnie od tego, czy ma miejsce przypadek objęty gwarancją, czy też korzystają Państwo z niniejszej gwarancji.

REIMO REISEMOBIL-CENTER GMBH
63329 EGELSBACH · BOSCHRING 10
GERMANY · SERVICE@REIMO.COM
WWW.REIMO.COM · MADE IN CHINA
© REIMO 09/2026







